Guía del usuario

9238060
1ª edición

DECLARACIÓN DE CONFORMIDAD

Nosotros, NOKIA CORPORATION, declaramos bajo nuestra única responsabilidad, que el producto RM-104 se adapta a las condiciones dispuestas en la Normativa del consejo siguiente: 1999/5/EC.
Existe una copia de la Declaración de conformidad disponible en la dirección http://www.nokia.com/phones/declaration_of_conformity/.

CE 168

El contenedor con ruedas tachado significa que dentro de la Unión Europea el producto deberá colocarse cuando se deseche en un grupo diferente. Esta indicación es válida para el dispositivo así como para cualquier equipamiento marcado con este símbolo. ¡No debe arrojarlos en los vertederos municipales sin clasificar!

Copyright © 2005 Nokia. Reservados todos los derechos.

Queda prohibida la reproducción, transferencia, distribución o almacenamiento de todo o parte del contenido de este documento bajo cualquier forma sin el consentimiento previo y por escrito de Nokia.

Nokia, Nokia Connecting People, Xpress-on y Pop-Port son marcas comerciales o registradas de Nokia Corporation. El resto de los productos y nombres de compañías aquí mencionados pueden ser marcas comerciales o registradas de sus respectivos propietarios.

Nokia tune es una melodía registrada por Nokia Corporation.

US Patent No 5818437 and other pending patents. T9 text input software Copyright (C) 1997-2005. Tegic Communications, Inc. All rights reserved.

Includes RSA BSAFE cryptographic or security protocol software from RSA Security.

Java is a trademark of Sun Microsystems, Inc.

Este producto está sujeto a la licencia de la cartera de patentes del estándar visual MPEG-4 (i) para un uso no comercial y personal de la información codificada conforme al estándar visual MPEG-4 por un consumidor vinculado a actividades no comerciales y personales y (ii) para un uso conjunto con el vídeo MPEG-4 suministrado por un proveedor de soluciones de vídeo autorizado. No se otorga ni se considera implícita licencia alguna para cualquier otro uso. Puede solicitarse información adicional relacionada con usos comerciales, promocionales e internos a MPEG LA, LLC. Visite <http://www.mpegla.com>.

Nokia opera con una política de desarrollo continuo y se reserva el derecho a realizar modificaciones y mejoras en cualquiera de los productos descritos en este documento sin previo aviso.

El teléfono Nokia 5410i cumple con la Directiva 2002/95/CE sobre la restricción del uso de determinadas sustancias peligrosas con equipos eléctricos y electrónicos.

Nokia no se responsabilizará bajo ninguna circunstancia de la pérdida de datos o ingresos ni de ningún daño especial, incidental, consecuente o indirecto, independientemente de cuál sea su causa.

El contenido del presente documento se suministra tal cual. Salvo que así lo exija la ley aplicable, no se ofrece ningún tipo de garantía, expresa o implícita, incluida, pero sin limitarse a, la garantía implícita de comerciabilidad y adecuación a un fin particular con respecto a la exactitud, fiabilidad y contenido de este documento. Nokia se reserva el derecho de modificar o retirar este documento en cualquier momento sin previo aviso.

La disponibilidad de productos concretos puede variar de una región a otra. Consulte con su distribuidor Nokia más cercano.

Este producto puede contener componentes, tecnología o software con arreglo a las normativas y a la legislación de EE.UU. y de otros países. Se prohíben las desviaciones de las leyes.

9238060/1ª edición

Contenido

Para su seguridad **13**

Información general **18**
Descripción general de las funciones 18
Códigos de acceso 19
Código de seguridad 19
Códigos PIN 19
Códigos PUK 19
Contraseña de restricciones 20
Servicio de ajustes de configuración 20
Descarga de contenido y aplicaciones 21
Soporte de Nokia en la Web 21

1. Conceptos básicos **22**
Instalación de la tarjeta SIM y la batería 22
Carga de la batería 26
Encendido y apagado del teléfono 27
Correa para la muñeca 28

2. Su teléfono **29**
Teclas y piezas 29
Modo en espera 31
Pantalla 31
Lista de accesos directos personales 32
Accesos directos en el modo en espera 32
Ahorro de energía 33
Indicadores 33

Copyright © 2005 Nokia. All rights reserved.

Bloqueo del teclado 34

3. Funciones de llamada 35
Realización de una llamada 35
Marcación rápida 36
Responder o rechazar una llamada 36
Llamada en espera 37
Opciones durante una llamada 37

4. Escritura de texto 39
Ajustes 39
Introducción de texto predictivo 40
Escritura de palabras compuestas 40
Introducción de texto tradicional 41

5. Navegación por los menús 42

6. Mensajes 43
Mensajes de texto (SMS) 43
Escritura y envío de mensajes SMS 44
Lectura y respuesta de mensajes SMS 45
Plantillas 46
Mensajes multimedia (MMS) 46
Escritura y envío de mensajes multimedia 47
Lectura y respuesta de un mensaje multimedia 49
Memoria llena 50
Mensajes flash 50
Escritura de mensajes flash 50
Recepción de mensajes flash 51
Mensajes de audio Nokia Xpress 51
Recepción de mensajes de audio 52

Copyright © 2005 Nokia. All rights reserved.

Carpetas 52
Mensajes instantáneos (MI) 53
Acceso al menú de mensajes instantáneos 54
Conexión al servicio de mensajes instantáneos 54
Inicio de una sesión de mensajes instantáneos 55
Aceptación y rechazo de una invitación 56
Lectura de los mensajes instantáneos recibidos 57
Participación en una conversación 57
Edición del estado de disponibilidad 57
Contactos de mensajes instantáneos 58
Bloqueo y desbloqueo de mensajes 59
Grupos 59
Grupos públicos 59
Creación de un grupo privado 60
Aplicación de correo electrónico 60
Escritura y envío de mensajes de correo electrónico 61
Descarga del correo electrónico 61
Lectura y respuesta de mensajes de correo electrónico 62
Buzón de entrada y otras carpetas 62
Borrar mensajes de correo electrónico 63
Mensajes de voz 63
Mensajes de información 64
Comandos de servicio 64
Eliminación de mensajes 64
Ajustes de los mensajes 64
Correo electrónico SMS y de texto 64
Multimedia 65
Correo electrónico 66
Otros ajustes 68

Copyright © 2005 Nokia. All rights reserved.

Contador de mensajes 68

7. Guía 69

Búsqueda de un contacto 69
Guardar nombres y números de teléfono 69
Guardar números, elementos o imágenes 69
Copia de contactos 71
Edición de los detalles de los contactos 71
Eliminación de contactos o detalles de contactos 71
Tarjetas de visita 72
Presencia propia 72
Nombres suscritos 74
  Añadir contactos a los nombres suscritos 74
  Visualización de los nombres suscritos 75
  Anulación de la suscripción a un contacto 75
Ajustes 76
Grupos 76
Marcación mediante voz 76
  Adición y gestión de grabaciones 77
  Realización de llamadas mediante grabaciones 78
Marcación rápida 78
Números de servicio, de información y mis números 79

8. Registro de llamadas 80

Listas de últimas llamadas 80
Contadores 80
Posición 81

9. Ajustes 82

Modos 82

Copyright © 2005 Nokia. All rights reserved.

Temas 83
Tonos 83
Iluminación 84
Pantalla 84
Hora y fecha 85
Teclas de acceso directo personales 86
Conectividad 87
Infrarrojos 87
Indicador de conexión por infrarrojos 88
Paquete de datos (EGPRS) 88
Ajustes del módem 89
Llamadas 90
Teléfono 91
Equipamiento 92
Configuración 93
Seguridad 94
Restauración de los valores iniciales 96

10.Menú Operador 97

11.Galería 98

12.Multimedia 100
Cámara 100
Fotografías 100
Grabación de videoclips 100
Radio 101
Guardar canales de radio 101
Escuchar la radio 102
Grabadora 103

Copyright © 2005 Nokia. All rights reserved.

Grabación de sonido 103
Lista de grabaciones 104
Sonómetro 104

13.Pulsar para hablar 105
Menú Pulsar para hablar 106
Conexión y desconexión de PPH 106
Realización y recepción de llamadas mediante PPH 107
Realización de llamadas PPH de marcación exterior 107
Realización de una llamada de grupo 108
Realización de llamadas unidireccionales 109
Recepción de llamadas mediante PPH 109
Peticiones de devolución de llamada 110
Envío de una petición de devolución de llamada 110
Respuesta a una petición de devolución de llamada 111
Guardado del remitente de la petición de devolución de llamada 111
Adición de un contacto unidireccional 112
Creación y configuración de grupos 112
Adición de un grupo 113
Recepción de una invitación 114
Ajustes de PPH 114

14.Deportes 116
Brújula 116
Calibrar la brújula 117
Definición de la declinación 117
Definición de la dirección 118
Cronómetro 118
Temporizador de cuenta atrás 119
Mensaje de audio 120

Copyright © 2005 Nokia. All rights reserved.

Termómetro 120

15.Organizador 121
Alarma 121
Detener la alarma 121
Agenda 122
Creación de una nota de la agenda 123
Alarmas de notas 123
Lista de tareas 123
Notas 124
Calculadora 124
Sincronización 125
Sincronización desde el teléfono 126
Ajustes de sincronización 127
Sincronización desde un PC compatible 127

16.Aplicaciones 128
Juegos 128
Inicio de un juego 128
Descargas de juegos 128
Ajustes de juegos 128
Colección 129
Inicio de una aplicación 129
Aplicación Entrenador 129
Introducción 130
Aplicación Polar 130
Otras opciones de las aplicaciones 131
Descarga de una aplicación 132

17.Web 134

Copyright © 2005 Nokia. All rights reserved.

Configuración de la navegación 134
Conexión a un servicio 135
Navegación por páginas 136
Navegación con las teclas del teléfono 136
Opciones disponibles durante la navegación 137
Llamada directa 137
Ajustes de aspecto 137
Cookies 138
Scripts en conexiones seguras 139
Favoritos 139
Recepción de favoritos 140
Descargas 140
Buzón de entrada de servicio 140
Ajustes de buzón de entrada de servicio 141
Memoria caché 142
Seguridad del navegador 142
Módulo de seguridad 142
Certificados 144
Firma digital 145

18.Servicios SIM 146

19.Conectividad de PC 147
PC Suite 147
Paquetes de datos, HSCSD y CSD 147
Aplicaciones de comunicación de datos 148

20.Información sobre la batería 149
Carga y descarga 149
Normas de autenticación para baterías Nokia 150

Copyright © 2005 Nokia. All rights reserved.

CUIDADO Y MANTENIMIENTO 153
Información adicional sobre seguridad 155

Copyright © 2005 Nokia. All rights reserved.

Para su seguridad

Lea estas sencillas instrucciones. No seguir las normas puede ser peligroso o ilegal. Lea la guía del usuario completa para más información.

ENCIENDA EL TELÉFONO SIN RIESGOS
No encienda el teléfono donde el uso de teléfonos móviles esté prohibido o si puede causar interferencias o comportar algún peligro.

LA PRECAUCIÓN EN CARRETERA ES LO PRINCIPAL
Respete la legislación local. Tenga siempre las manos libres para maniobrar con el vehículo mientras conduce. Recuerde que la primera norma de conducción en carretera es la precaución.

INTERFERENCIAS
Todos los teléfonos móviles pueden ser susceptibles a interferencias que podrían afectar a su rendimiento.

APAGUE EL TELÉFONO EN LOS HOSPITALES
Siga todas las restricciones existentes. Apague el teléfono cuando se encuentre cerca de un aparato médico.

APAGUE EL TELÉFONO EN LOS AVIONES
Siga todas las restricciones existentes. El uso de dispositivos móviles puede causar interferencias en los aviones.

APAGUE EL TELÉFONO EN LAS GASOLINERAS
No utilice el teléfono en gasolineras. No lo utilice cerca de combustible o de productos químicos.

Copyright © 2005 Nokia. All rights reserved.

APAGUE EL TELÉFONO CERCA DE MATERIALES EXPLOSIVOS
Siga todas las restricciones existentes. No utilice el teléfono en lugares donde se realicen explosiones.

UTILÍCELO RAZONABLEMENTE
Utilice el teléfono sólo en la posición normal tal como se explica en la documentación del producto. No toque la antena si no es necesario.

SERVICIO TÉCNICO CUALIFICADO
El producto sólo debe instalarlo o repararlo el personal del servicio técnico cualificado.

EQUIPAMIENTO Y BATERÍAS
Utilice únicamente equipamiento y baterías aprobados. No conecte productos que sean incompatibles.

RESISTENCIA AL AGUA
Su teléfono no es resistente al agua. Manténgalo seco.

COPIAS DE SEGURIDAD
Recuerde hacer copias de seguridad o llevar un registro por escrito de toda la información importante que guarda en el teléfono.

CONEXIÓN CON OTROS DISPOSITIVOS
Si desea conectarse con otro dispositivo, antes lea la guía del usuario correspondiente para conocer con detalle las instrucciones de seguridad. No conecte productos que sean incompatibles.

LLAMADAS DE EMERGENCIA
Asegúrese de que el teléfono está encendido y en servicio. Pulse tantas veces como sea preciso para borrar la pantalla y volver a la pantalla de inicio. Marque el número de emergencia y pulse la tecla de llamada. Indique su ubicación. No interrumpa la llamada hasta que se le dé permiso para hacerlo.

Copyright © 2005 Nokia. All rights reserved.

Acerca del dispositivo

El dispositivo móvil descrito en esta guía está aprobado para su uso en las redes EGSM 900, GSM 1800 y GSM 1900. Póngase en contacto con su proveedor de servicios para obtener más información sobre redes.

Al utilizar las funciones de este dispositivo, respete la legislación, así como la privacidad y los derechos legítimos de las demás personas.

Aviso: Para utilizar las funciones de este dispositivo, salvo la alarma del reloj, debe estar encendido. No encienda el dispositivo donde el uso de dispositivos móviles pueda causar interferencias o comportar algún peligro.

Servicios de red

Para utilizar el teléfono, debe tener contratados los servicios de un proveedor de servicios de inalámbricos. La mayoría de las funciones de este teléfono dependen de las funciones de la red inalámbrica para poder utilizarse. Estos Servicios de Red puede que no estén disponibles en todas las redes o que necesite llegar a algún acuerdo específico con su proveedor de servicios para poder utilizar los Servicios de Red. Es posible que el proveedor de servicios le facilite instrucciones adicionales sobre cómo utilizarlos y le indique qué cargos son aplicables en cada caso. Algunas redes pueden tener ciertas limitaciones que afecten al modo en que puede utilizar los Servicios de Red. Por ejemplo, algunas redes tal vez no admitan todos los caracteres y servicios que dependan del idioma.

Es posible que el proveedor de servicios haya solicitado que determinadas funciones no estén habilitadas o activadas en el dispositivo. En ese caso, no aparecerán en el menú del teléfono. Es posible que el dispositivo se haya configurado de forma específica. Esta configuración podría incluir cambios en nombres de menú, el orden de los menús y los iconos. Póngase en contacto con su proveedor de servicios para obtener más información.

Copyright © 2005 Nokia. All rights reserved.

Este teléfono admite los protocolos WAP 2.0 (HTTP y SSL) que se ejecutan en los protocolos TCP/IP. Algunas funciones de este dispositivo, como mensajes de texto, mensajes multimedia, mensajes de audio Nokia Xpress, servicio de mensajes instantáneos, correo electrónico, contactos con información de presencia, servicios móviles de Internet, descarga de aplicaciones y de contenido, sincronización con el servidor de Internet remoto y pulsar para hablar dependen de la red para poder utilizar dichas tecnologías.

■ Memoria compartida

El teléfono dispone de dos memorias. Las siguientes funciones de este dispositivo pueden compartir la primera memoria: contactos, mensajes de texto, mensajes multimedia (pero no los adjuntos), mensajes instantáneos, grupos, grabaciones, agenda y notas de tareas. La segunda memoria compartida la utilizarán los archivos almacenados en la *Galería*, los adjuntos de mensajes multimedia, el correo electrónico y las aplicaciones Java™. El uso de una o más de estas funciones puede reducir la memoria disponible para el resto de las funciones que comparten memoria. Por ejemplo, la memoria disponible puede agotarse por completo si guarda muchas aplicaciones Java. Puede que el teléfono muestre un mensaje indicando que la memoria está llena si trata de utilizar una función que comparte memoria. En ese caso, borre parte de la información o entradas almacenadas en las funciones que comparten memoria antes de continuar. Algunas funciones, como los mensajes de texto, puede que tengan asignada de manera específica una determinada cantidad de memoria además de la memoria que comparten con otras funciones.

Copyright © 2005 Nokia. All rights reserved.

■ Equipamiento

A continuación encontrará algunas normas prácticas sobre los accesorios y el equipamiento:

- Mantenga todos los accesorios y el equipamiento fuera del alcance de los niños.
- Cuando desconecte el cable de alimentación de cualquier accesorio o equipamiento, sujete el enchufe y tire de éste, no del cable.
- Compruebe con regularidad que el equipamiento instalado en su vehículo esté bien montado y funcione correctamente.
- La instalación de equipamiento complejo para el coche sólo debe realizarla personal cualificado.

Copyright © 2005 Nokia. All rights reserved.

Información general

■ Descripción general de las funciones

Su teléfono ofrece una gran variedad de funciones prácticas para su uso cotidiano, como son la agenda, el reloj, la alarma, la radio y la cámara integrada. El teléfono también admite las siguientes funciones:

- EDGE (Enhanced Data rates for GSM Evolution, velocidades de datos mejoradas para la evolución de GSM): consulte Paquete de datos (EGPRS) en la página 88
- XHTML (Extensible Hypertext Markup Language, lenguaje de marcas de hipertexto extensible): consulte Web en la página 134
- Aplicación de correo electrónico: consulte Aplicación de correo electrónico en la página 60
- Mensajes de audio: consulte Mensajes de audio Nokia Xpress en la página 51
- Mensajes instantáneos: consulte Mensajes instantáneos (MI) en la página 53
- Pulsar para hablar: consulte Pulsar para hablar en la página 105
- Contactos con información de presencia: consulte Presencia propia en la página 72
- Java 2 Platform, Micro Edition (J2ME™) incluyendo la aplicación Entrenador, un entrenador interactivo y personal: consulte Aplicaciones en la página 128

Copyright © 2005 Nokia. All rights reserved.

■ Códigos de acceso

Código de seguridad

El código de seguridad (de 5 a 10 dígitos) contribuye a proteger el teléfono de usos no autorizados. El código preestablecido es 12345. Para cambiar el código y configurar el teléfono para que solicite el código, consulte Seguridad en la página 94.

Códigos PIN

El código PIN (número de identificación personal) y el código UPIN (número de identificación personal universal) (de 4 a 8 dígitos) le ayudará a proteger su tarjeta SIM contra usos no autorizados. Consulte Seguridad en la página 94.

Puede que con la tarjeta SIM se proporcione el código PIN2 (de 4 a 8 dígitos) y que sea necesario para realizar algunas funciones.

El PIN de módulo es necesario para acceder a la información contenida en el módulo de seguridad. Consulte Módulo de seguridad en la página 142.

El PIN de firma es necesario para la firma digital. Consulte Firma digital en la página 145.

Códigos PUK

Necesitará el código PUK (clave de desbloqueo personal) y el código UPUK (clave de desbloqueo personal universal) (8 dígitos) para cambiar un código PIN bloqueado y un código UPIN, respectivamente. Para cambiar un código PIN2

Copyright © 2005 Nokia. All rights reserved.

bloqueado es necesario el código PUK2 (8 dígitos). Si no se han entregado los códigos con la tarjeta SIM, póngase en contacto con su proveedor de servicios para solicitarlos.

Contraseña de restricciones

La contraseña de restricciones (4 dígitos) la necesitará cuando utilice el *Servicio de restricción de llamadas*. Consulte Seguridad en la página 94.

■ Servicio de ajustes de configuración

Para utilizar algunos de los servicios de red, como los servicios móviles de Internet, los mensajes MMS, o la sincronización del servidor de Internet remoto, el teléfono debe tener los ajustes de configuración adecuados. Puede recibir directamente los ajustes en un mensaje de configuración. Después de recibir los ajustes tendrá que guardarlos en el teléfono. El proveedor de servicios puede proporcionarle un código PIN para guardar los ajustes. Para obtener más información sobre la disponibilidad, póngase en contacto con su operador de red, su proveedor de servicios, el distribuidor de Nokia autorizado más cercano o visite la zona de soporte del sitio Web de Nokia: <www.nokia.com/support>.

Cuando reciba un mensaje de configuración, aparecerá en la pantalla *Ajustes de conf. recibidos ...*.

Para guardar los ajustes, seleccione **Mostrar** > **Guardar**. Si el teléfono solicita *Introduzca el PIN de los ajustes:*, introduzca el código PIN de los ajustes y seleccione **Aceptar**. Si desea recibir el código PIN, póngase en contacto con el proveedor de servicios que proporciona los ajustes. Si no se ha guardado ningún

Copyright © 2005 Nokia. All rights reserved.

ajuste aún, estos ajustes se guardan y se definen como ajustes de configuración predeterminados. Si este no es el caso, el teléfono mostrará el mensaje *¿Activar ajustes de configuración guardados?*.

Para ignorar los ajustes recibidos, seleccione **Salir** o **Mostrar** > **Descar.**.

Para editar los ajustes, consulte Configuración en la página 93.

■ Descarga de contenido y aplicaciones

Puede descargar nuevos contenidos (como, por ejemplo, temas) en el teléfono (servicio de red). Seleccione la función de descarga, (por ejemplo, en el menú *Galería*). Para acceder a la función de descarga, véase las descripciones de los menús correspondientes. Consulte la disponibilidad de los distintos servicios, así como precios y tarifas, con su proveedor de servicios.

Importante: Utilice únicamente servicios de confianza y que ofrezcan una protección y seguridad adecuadas contra software dañino.

■ Soporte de Nokia en la Web

Visite la página <www.nokia.com/support> o la página Web de Nokia de su país para obtener la versión más reciente de esta guía, información adicional, descargas y servicios relacionados con su producto Nokia.

Copyright © 2005 Nokia. All rights reserved.

1. Conceptos básicos

■ Instalación de la tarjeta SIM y la batería

Cerciórese siempre de que el teléfono esté apagado y desconectado del cargador antes de extraer la batería.

Mantenga las tarjetas SIM fuera del alcance de los niños. Para más detalles sobre disponibilidad e información sobre el uso de los servicios de la tarjeta SIM, póngase en contacto con el distribuidor de su tarjeta SIM. Puede ser su operador de red, proveedor de servicios u otro distribuidor.

Este dispositivo está diseñado para su uso con la batería BL-5B.

La tarjeta SIM y sus contactos pueden dañarse fácilmente con arañazos o dobleces, por lo que debe tener cuidado al manipularla, insertarla o extraerla del teléfono.

Antes de instalar la tarjeta SIM, asegúrese siempre de que el teléfono está apagado y de que no tiene conectado ningún accesorio antes de poder extraer la batería.

Copyright © 2005 Nokia. All rights reserved.

Con la parte posterior del teléfono hacia arriba, pulse las hendiduras en ambos lados de la carcasa inferior (1). Deslice la carcasa inferior hacia afuera para extraerla (2).

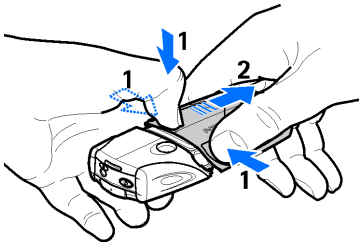

Sujete la solapa de extracción y levántela con cuidado (3).

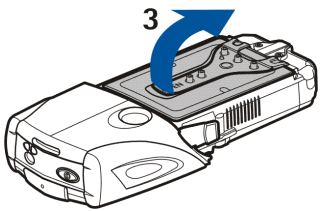

Copyright © 2005 Nokia. All rights reserved.

Saque la batería del compartimento (4).

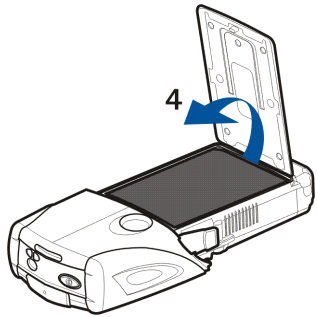

Deslice la tapa del compartimento de la tarjeta SIM hacia atrás hasta que se desbloquee (5). Gire la tapa del compartimento de la tarjeta SIM para abrirla (6). Inserte la tarjeta SIM en el compartimento. Asegúrese de que la esquina biselada de la tarjeta SIM está hacia la izquierda y que el área de contactos dorados está hacia arriba (7).

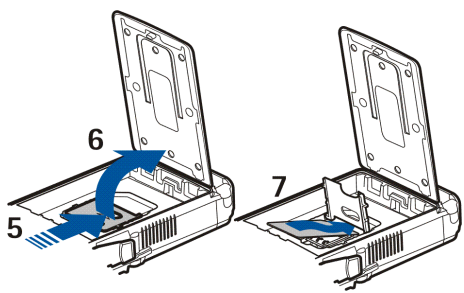

Copyright © 2005 Nokia. All rights reserved.

Cierre la tapa del compartimento de la tarjeta SIM (8). Deslice la tapa del compartimento de la tarjeta SIM hacia adelante hasta que quede encajada (9). Coloque la batería con los contactos alineados con los contactos dorados del teléfono. Inserte la batería en su ranura, la parte de los contactos primeros (10). Cierre la tapa de la batería (11).

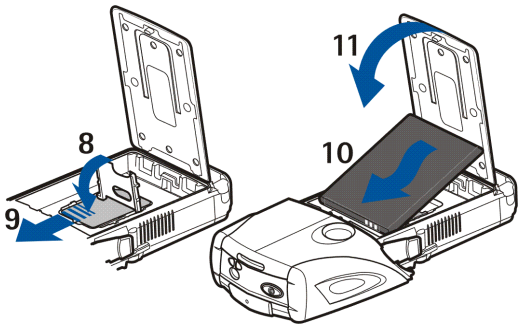

Vuelva a colocar la carcasa inferior en el teléfono deslizándola hasta que encaje (12).

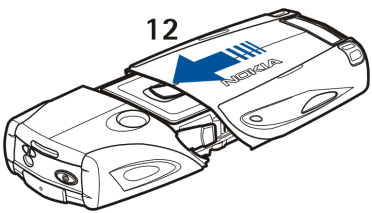

Utilice siempre las baterías originales de Nokia. Consulte Normas de autenticación para baterías Nokia en la página 150.

Copyright © 2005 Nokia. All rights reserved.

■ Carga de la batería

Aviso: Utilice únicamente las baterías, cargadores y equipamiento aprobados por Nokia para este modelo en particular. El uso de cualquier otro tipo puede anular toda aprobación o garantía, y puede resultar peligroso.

Antes de usar cualquier cargador con el dispositivo, compruebe el número del modelo de dicho cargador. Este dispositivo está diseñado para ser utilizado con la alimentación proporcionada por el cargador de batería ACP-12, ACP-7 o AC-1.

Para conocer la disponibilidad del equipamiento aprobado, póngase en contacto con su distribuidor. Para conocer la disponibilidad del equipamiento aprobado, póngase en contacto con su distribuidor. Cuando desconecte el cable de alimentación de cualquier equipamiento, sujete el enchufe y tire de éste, no del cable.

1. Abra la tapa en la parte inferior del teléfono.
2. Conecte el cargador a una toma de corriente.
3. Conecte el cable del cargador al conector situado en la base del teléfono.

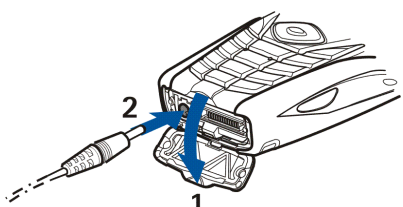

Si la batería está completamente descargada, pueden pasar varios minutos hasta que aparezca en pantalla el indicador de carga o hasta que se pueda realizar una llamada.

El tiempo de carga depende de la batería y el cargador utilizados. Por ejemplo, la carga de una batería BL-5B con el cargador ACP-12 tarda una hora y diez minutos aproximadamente mientras el teléfono está en el modo en espera.

Copyright © 2005 Nokia. All rights reserved.

■ Encendido y apagado del teléfono

Aviso: No encienda el teléfono donde el uso de teléfonos móviles esté prohibido o si puede causar interferencias o comportar algún peligro.

Mantenga pulsada la tecla de encendido.

Si el teléfono solicita un código PIN o UPIN, introdúzcalo (aparecerá en pantalla como ****) y seleccione *Aceptar*.

Apague el teléfono cuando reemplace la batería o la tarjeta SIM. Espere hasta que la luz de fondo se apague antes de extraer la batería.

Su dispositivo tiene una antena interna.

Nota: Al igual que ocurre con otros dispositivos de transmisión por radio, no toque la antena si no es necesario cuando el dispositivo esté encendido. El contacto del cuerpo con la antena afecta a la calidad de la llamada y puede incrementar innecesariamente el nivel de potencia que necesita el dispositivo para su funcionamiento. No tocar el área que rodea la antena durante el uso del dispositivo optimiza el rendimiento de la antena y la duración de la batería.

Copyright © 2005 Nokia. All rights reserved.

■ Correa para la muñeca

Enganche la correa a la pieza de sujeción (1). Coloque los ganchitos de la parte de abajo de la pieza de sujeción en los orificios de la parte inferior del teléfono (2).

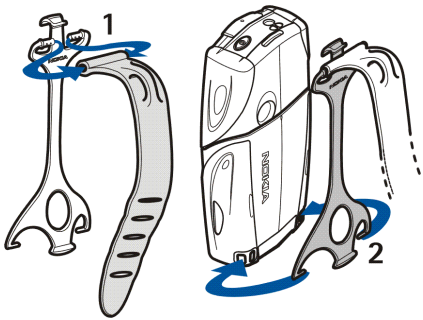

Coloque el ganchito de la parte de arriba de la pieza de sujeción en el orificio de la parte superior del teléfono (3). Pase la correa, por ejemplo, por su muñeca y ajústela a la pieza de sujeción (4).
A continuación enganche la correa a la pieza de sujeción. Esta pieza dispone de una lupa y un silbato (5).

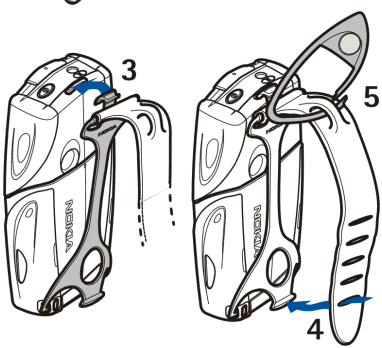

Copyright © 2005 Nokia. All rights reserved.

2. Su teléfono

■ Teclas y piezas

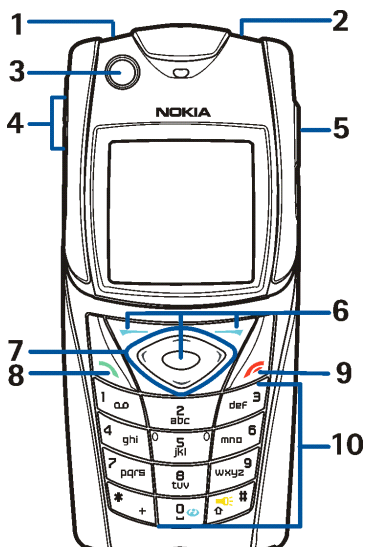

- Linterna (1). Para encenderla, mantenga pulsada la tecla # cuando la pantalla está en blanco (modo en espera).
- Tecla de encendido para apagar o encender el teléfono (2)
- Luz en espera y nivel de burbuja para nivelar el teléfono cuando esté utilizando la brújula, y la luz en espera (3)
- Teclas de volumen para ajustar el volumen del auricular, del altavoz o del kit manos libres cuando esté conectado al teléfono (4)
- Tecla Pulsar para hablar (PPH) (5)
- Teclas de selección izquierda, central y derecha (6). La función de estas

Copyright © 2005 Nokia. All rights reserved.

teclas depende del texto guía que aparece por encima de las teclas en la pantalla.

- Tecla de desplazamiento en cuatro direcciones (7) para navegar por el menú o para mover el cursor al escribir texto (7)
- Tecla de llamada (8) para marcar un número de teléfono o responder a una llamada
- Tecla de finalización (9) para finalizar una llamada o salir de las funciones
- Teclas **0** – **9** para escribir números y caracteres (10). Las teclas * y # tienene distintas funciones según en la situación que se encuentre.

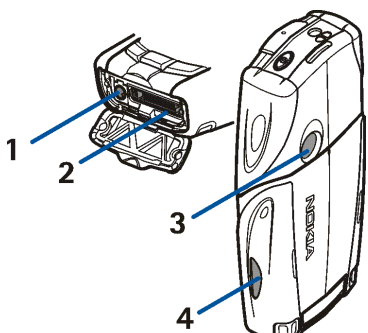

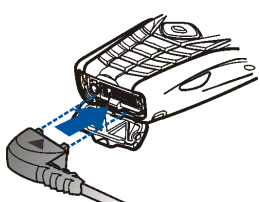

- Conector del cargador (1)
- Conector Pop-Port™ para kit manos libres portátiles y cable de datos, por ejemplo (2)

Copyright © 2005 Nokia. All rights reserved.

- Lente de la cámara (3)
- Puerto de infrarrojos (IR) (4)

■ Modo en espera

El teléfono se encuentra en el modo en espera cuando está preparado para su uso y no se ha introducido ningún carácter.

Pantalla

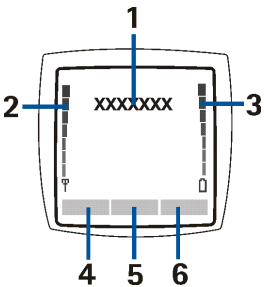

- Nombre de la red o el logotipo del operador (1)
- Intensidad de la señal de la red celular en su ubicación actual (2)
- Nivel de carga de la batería (3)
- La tecla de selección izquierda tiene la función Ir a (4)
- La tecla de selección central tiene la función Menú (5)
- La tecla de selección derecha tiene la función *Mensaje audio* (6) o es otro acceso directo a una función que haya seleccionado: consulte Teclas de acceso directo personales en la página 86. Los variantes del operador puede que tengan un nombre específico para acceder a un sitio Web específico del operador.

Copyright © 2005 Nokia. All rights reserved.

Lista de accesos directos personales

La tecla de selección izquierda tiene la función **Ir a**.

Para ver las funciones de la lista de accesos directos personales, seleccione **Ir a**. Para activar una función, selecciónela.

Para ver una lista con las funciones disponibles, seleccione **Ir a** > **Opcs.** > *Opciones selección*. Para agregar una función a la lista de accesos directos, seleccione **Selecc.**. Para eliminar una función de la lista, seleccione **Deselec.**.

Para reorganizar las funciones de la lista de accesos directos personales, seleccione **Ir a** > **Opcs.** > *Organizar*. Seleccione la función deseada y **Mover** y, a continuación, seleccione adónde desea trasladar la función.

Accesos directos en el modo en espera

- Para acceder a la lista de números marcados, pulse una vez la tecla de llamada. Desplácese hasta el número o nombre que desee y, para llamar a ese número, pulse la tecla de llamada.
- Para abrir el navegador Web, mantenga pulsada la tecla **0**.
- Para llamar al buzón de voz, mantenga pulsada la tecla **1**.
- Utilice la tecla de desplazamiento como acceso directo. Consulte Teclas de acceso directo personales en la página 86.
- Si desea cambiar el modo, abra la lista de modos, pulse brevemente la tecla de encendido y seleccione el modo que desee de la lista.

Copyright © 2005 Nokia. All rights reserved.

Ahorro de energía

Cuando no se ha utilizado ninguna función del teléfono durante un determinado periodo de tiempo, la pantalla se queda en blanco y sólo puede verse el reloj digital. Para activar el ahorro de energía, consulte *Ahorro de energía* en Pantalla, en la página 84. Para desactivar el salvapantallas, pulse cualquier tecla.

Indicadores

Indica que ha recibido uno o varios mensajes de texto o con imágenes. Consulte Lectura y respuesta de mensajes SMS en la página 45.

Indica que ha recibido uno o varios mensajes multimedia. Consulte Lectura y respuesta de un mensaje multimedia en la página 49.

El teléfono ha registrado una llamada perdida. Consulte Registro de llamadas en la página 80.

El teclado está bloqueado. Consulte Bloqueo del teclado en la página34.

El teléfono no suena al recibir llamadas o mensajes de texto cuando *Aviso de llamada entrante* y *Tono de aviso para mensajes* se han definido como *Desactivado*. Consulte Tonos en la página 83.

La alarma está definida como *Activar*. Consulte Alarma en la página 121.

Cuando el modo de conexión de los paquetes de datos *Siempre en línea* está seleccionado y el servicio de paquetes de datos disponible, se mostrará el indicador. Consulte Paquete de datos (EGPRS) en la página 88.

Copyright © 2005 Nokia. All rights reserved.

Se ha establecido una conexión de paquete de datos. Consulte Paquete de datos (EGPRS) en la página88 y Navegación por páginas en la página 136.

La conexión de paquetes de datos se suspende (se pone en espera), por ejemplo, si se produce una llamada entrante o saliente durante una conexión de marcación de paquetes de datos.

Cuando se activa la conexión de infrarrojos, aparece el indicador de forma continua.

Bloqueo del teclado

Para evitar que las teclas se pulsen de forma accidental, seleccione **Menú** y pulse la tecla * en menos de 3,5 segundos para bloquear el teclado.

Para desbloquear el teclado, seleccione **Desbloq.** y pulse la tecla *. Si el *Bloqueo teclado de seguridad* se define como *Activar*, introduzca el código de seguridad si se lo solicita.

Para responder a una llamada cuando el bloqueo del teclado está activado, pulse la tecla de llamada. Al finalizar o rechazar la llamada, el teclado se volverá a bloquear automáticamente.

Para obtener más información acerca de *Bloqueo auto del teclado* y de *Bloqueo teclado de seguridad*, consulte Teléfono en la página 91.

Cuando el teclado protegido está activado, pueden efectuarse llamadas al número de emergencia oficial programado en el dispositivo.

Copyright © 2005 Nokia. All rights reserved.

3. Funciones de llamada

Realización de una llamada

1. Introduzca el número de teléfono, incluido el prefijo.

   Para realizar una llamada internacional, pulse * dos veces para introducir el prefijo internacional (el signo + sustituye al código de acceso internacional) y, a continuación, introduzca el código del país, el prefijo sin el cero inicial, si es necesario, y el número de teléfono.
2. Para llamar al número, pulse la tecla de llamada.
3. Para finalizar la llamada o cancelar el intento de llamada, pulse la tecla de finalización.

Para realizar una llamada mediante nombres, busque uno o el número de teléfono en la *Guía*; consulte Búsqueda de un contacto en la página 69. Pulse la tecla de llamada para llamar al número.

Para acceder a la lista en la que se incluyen hasta los 20 números a los que ha llamado o intentado hacerlo, pulse la tecla de llamada una vez en el modo en espera. Si desea llamar a un número, seleccione el número o el nombre y pulse la tecla de llamada brevemente.

Copyright © 2005 Nokia. All rights reserved.

Marcación rápida

Asigne un número de teléfono a una de las teclas de marcación rápida, de la **2** a la **9**. Consulte Marcación rápida en la página 78. Llame al número de una de estas dos formas:

- Pulse una tecla de marcación rápida y, a continuación, pulse la tecla de llamada.
- Si la función *Marcación rápida* está definida como *Activar*, mantenga pulsada la tecla de marcación rápida hasta que se inicie la llamada. Consulte *Marcación rápida* en Llamadas, en la página 90.

■ Responder o rechazar una llamada

Para responder a una llamada entrante, pulse la tecla de llamada. Para finalizar la llamada activa, pulse la tecla de finalización de llamada.

Para rechazar una llamada entrante, pulse la tecla de finalización de llamada.

Para silenciar la señal de llamada, seleccione *Silenciar*. A continuación responda o rechace la llamada.

Sugerencia: Si la función *Desvío si ocupado* está activada para desviar las llamadas, por ejemplo, al buzón de voz, el rechazo de una llamada entrante también desviará la llamada. Consulte Llamadas en la página 90.

Si ha conectado al teléfono un manos libres portátil que disponga de tecla de kit manos libres portátil, podrá responder y finalizar llamadas pulsando esta tecla.

Copyright © 2005 Nokia. All rights reserved.

Llamada en espera

Para responder a la llamada en espera durante una llamada activa, pulse la tecla de llamada. La primera llamada queda en espera. Para finalizar la llamada activa, pulse la tecla de finalización de llamada.

Para activar la función *Llamada en espera*, consulte Llamadas, en la página 90.

■ Opciones durante una llamada

Muchas de las opciones que se encuentran disponibles durante una llamada son servicios de red. Para obtener información sobre la disponibilidad de estos servicios, póngase en contacto con su operador de red o proveedor de servicios.

Durante una llamada, seleccione **Opcs.** y una de las siguientes opciones:

Las opciones de la llamada son *Silenciar micrófono* o *Activar micrófono*, *Guía*, *Menú*, *Grabar*, *Bloquear teclado*, *Vol. auto activado*, *Altavoz* o *Teléfono*.

Las opciones de los servicios de red son *Responder* y *Rechazar*, *Retener* o *Activar*, *Llamada nueva*, *Añadir a multiconf.*, *Finalizar llamada*, *Finaliz. todas llam.*, además de las siguientes:

Enviar DTMF: para enviar cadenas de tonos.

Conmutar: para conmutar entre la llamada activa y la que está en espera.

Transferir: para conectar una llamada en espera a una activa y desconectarla de la suya.

Multiconferencia: para realizar una llamada que permita la participación de hasta cinco personas en una multiconferencia.

Copyright © 2005 Nokia. All rights reserved.

Llamada privada: para hablar en privado durante una multiconferencia.

Aviso: No sostenga el dispositivo cerca del oído si está utilizando el altavoz, ya que el volumen puede resultar muy alto.

Copyright © 2005 Nokia. All rights reserved.

4. Escritura de texto

Puede introducir texto, por ejemplo, al escribir mensajes, mediante la función de texto tradicional o de texto predictivo. Mediante la función de texto tradicional, pulse una tecla numérica del **1** al **9** varias veces hasta que aparezca el carácter deseado. En la función de texto predictivo puede introducir una letra con tan sólo pulsar una tecla.

Al escribir texto, en la parte superior izquierda de la pantalla aparecerá el indicador si se utiliza la función de texto predictivo y si se utiliza la función de texto tradicional. Abc , abc o ABC aparecerá junto al indicador de introducción de texto mostrando si se trata de mayúsculas o minúsculas.

Para cambiar de mayúsculas a minúsculas y viceversa, y para activar el modo de introducción de texto, pulse **#**. 123 indica el modo numérico. Para cambiar del modo alfabético al numérico, mantenga pulsada la tecla **#** y seleccione *Modo numérico*.

■ Ajustes

Para definir el idioma de escritura, seleccione **Opcs.** > *Idioma de escrit.*. La función de texto predictivo sólo está disponible para los idiomas que aparecen en la lista.

Seleccione **Opcs.** > *Diccion. activado* para activar la función de introducción de texto predictivo o *Dicc. desactivado* para activar la función de introducción de texto tradicional.

Copyright © 2005 Nokia. All rights reserved.

■ Introducción de texto predictivo

La función de texto predictivo utiliza un diccionario integrado, al que se pueden agregar nuevas palabras.

1. Comience a escribir una palabra con las teclas del **2** al **9**. Para cada letra, pulse la tecla correspondiente una sola vez. La palabra cambia cada vez que se pulsa una tecla.
2. Cuando haya terminado de escribir la palabra correctamente, para confirmarla, pulse **0** para añadir un espacio, o pulse cualquiera de las teclas de desplazamiento. Pulse una tecla de desplazamiento para desplazar el cursor.

   Si la palabra no es correcta, pulse ***** varias veces o seleccione la opción **Opcs.** > *Coincidencias*. Una vez que aparezca la palabra deseada, confírmela.

   Si el carácter "?" aparece detrás de la palabra, significará que la palabra que desea escribir no se encuentra en el diccionario. Para añadir la palabra al diccionario, seleccione **Escribir**. Escriba la palabra mediante la función de texto tradicional y seleccione **Guardar**.
3. Comience a escribir la siguiente palabra.

Escritura de palabras compuestas

Escriba la primera parte de la palabra y pulse la tecla de desplazamiento a la derecha para confirmarla. Escriba la última parte de la palabra y confírmela.

Copyright © 2005 Nokia. All rights reserved.

■ Introducción de texto tradicional

Pulse una tecla numérica del **1** al **9** varias veces hasta que aparezca el carácter deseado. No todos los caracteres disponibles en una tecla numérica aparecen impresos en ella. Los caracteres disponibles dependen del idioma para la escritura de texto. Consulte Ajustes en la página39.

Si la siguiente letra que desea introducir se encuentra en la misma tecla que la que acaba de introducir, espere hasta que aparezca el cursor o pulse cualquiera de las teclas de desplazamiento y, a continuación, introduzca la letra.

Los signos de puntuación y los caracteres especiales más comunes se encuentran en la tecla **1**.

Copyright © 2005 Nokia. All rights reserved.

5. Navegación por los menús

El teléfono ofrece una amplia gama de funciones que se agrupan en menús.

1. Para acceder al menú, seleccione **Menú**. Para cambiar la vista del menú, seleccione **Opcs.** > *Vista menú princ.* > *Lista* o *Cuadrícula*.
2. Desplácese por el menú y seleccione un submenú, por ejemplo, *Ajustes*.
3. Si el menú contiene submenús, seleccione el que desee, por ejemplo, *Ajustes de llamada*.
4. Si el menú seleccionado contiene submenús, seleccione el que desee, por ejemplo, *Cualquier tecla responde*.
5. Seleccione el ajuste que desee.
6. Para volver al nivel de menú anterior, seleccione **Atrás**. Para salir del menú, seleccione **Salir**.

Copyright © 2005 Nokia. All rights reserved.

6. Mensajes

Los servicios de mensajes sólo pueden utilizarse si la red o el proveedor de servicios los admite.

Nota: Cuando envíe mensajes, puede que el dispositivo muestre el texto "*Mensaje enviado*". Esto indica que su dispositivo ha enviado el mensaje al número del centro de mensajes programado en el dispositivo. No significa que el mensaje se haya recibido en el destinatario deseado. Si desea información más detallada acerca de los servicios de mensajería, consulte a su proveedor de servicios.

Importante: Tenga cuidado al abrir los mensajes. Los mensajes pueden contener virus o dañar el dispositivo o el PC.

Sólo los dispositivos que ofrecen funciones compatibles pueden recibir y mostrar mensajes. El aspecto de un mensaje puede variar en función del dispositivo receptor.

■ Mensajes de texto (SMS)

Gracias al servicio de mensajes de texto (SMS) puede enviar y recibir mensajes concatenados compuestos de varios mensajes de texto normales (servicio de red) que pueden contener imágenes.

Para enviar cualquier mensaje de texto, con imágenes o de correo electrónico, deberá guardar previamente el número del centro de mensajes. Consulte Ajustes de los mensajes en la página 64.

Para obtener información sobre la disponibilidad del servicio de correo electrónico SMS o si desea suscribirse a este servicio, póngase en contacto con su proveedor de servicios.

Copyright © 2005 Nokia. All rights reserved.

Su dispositivo admite el envío de mensajes de texto que superen la limitación de caracteres para un solo mensaje. Los mensajes que excedan la limitación se enviarán como dos o más mensajes. Es posible que el proveedor de servicios le cobre de forma correspondiente. Los caracteres que utilizan acentos u otro tipo de marcas y los caracteres de algunas opciones de idioma, por ejemplo del chino, ocupan más espacio, por lo que limitan el número de caracteres que se pueden enviar en un solo mensaje.

Nota: La función de mensajes con imágenes puede utilizarse únicamente si la facilita su operador de red o proveedor de servicios. Sólo los dispositivos compatibles que ofrecen la función de mensajes con imágenes pueden recibir y mostrar mensajes con imágenes. El aspecto de un mensaje puede variar en función del dispositivo receptor.

En la parte superior de la pantalla puede ver el indicador con la longitud del mensaje que va contando el número de caracteres disponibles. Por ejemplo, 10/2 significa que todavía puede añadir 10 caracteres de texto y que el mensaje se enviará en dos mensajes.

Escritura y envío de mensajes SMS

1. Seleccione **Menú** > *Mensajes* > *Crear mensaje* > *Mensaje de texto*.
2. Escriba un mensaje. Consulte Escritura de texto en la página 39. Para insertar plantillas de texto o una imagen en el mensaje, consulte Plantillas en la página 46. Cada mensaje con imágenes se compone de varios mensajes de texto. El envío de un mensaje concatenado o que contenga una imagen puede costar más que el envío de un mensaje de texto.
3. Para enviar el mensaje, seleccione **Enviar** > *Usados recientem.*, *A número teléfono*, *A varios* o *A correo electrón.*. Para enviar un mensaje mediante un

Copyright © 2005 Nokia. All rights reserved.

modo de mensaje predefinido, seleccione *Vía envío de perfil*. Para definir un modo de mensaje, consulte Correo electrónico SMS y de texto en la página 64. Seleccione o escriba un número de teléfono o dirección de correo electrónico o seleccione un modo.

Lectura y respuesta de mensajes SMS

✉ aparece cuando se recibe un mensaje o un mensaje de correo electrónico mediante el servicio SMS. Cuando la memoria está llena, el icono ✉ parpadea en la pantalla. Para poder recibir nuevos mensajes, deberá borrar algunos de los mensajes antiguos de la carpeta *Buzón de entrada*.

1. Para ver un mensaje nuevo, seleccione **Mostrar**. Si no desea verlo en ese momento, seleccione **Salir**.

   Para leer el mensaje más tarde, seleccione **Menú** > *Mensajes* > *Buzón de entrada*. Si ha recibido más de un mensaje, seleccione el que desee leer. ✉ indica los mensajes no leídos.

2. Mientras lee un mensaje, seleccione **Opcs.** y podrá borrar o reenviar el mensaje, editarlo como mensaje de texto o como mensaje de correo electrónico SMS, renombrar el mensaje que está leyendo o moverlo a otra carpeta, o bien ver o extraer los detalles del mensaje. También puede copiar texto del principio del mensaje en la agenda del teléfono como nota recordatoria. Para guardar la imagen en la carpeta *Plantillas* cuando esté leyendo un mensaje con imágenes, seleccione *Guardar gráfico*.

Copyright © 2005 Nokia. All rights reserved.

3. Para responder como mensaje, seleccione **Responder** > *Mensaje de texto*, *Mens. multimedia*, *Mensaje flash* o *Mensaje audio*. Escriba el mensaje de respuesta. Si se trata de un mensaje de correo electrónico, en primer lugar confirme o edite la dirección y el asunto del correo.
4. Para enviar el mensaje al número que aparece en pantalla, seleccione **Enviar** > **Aceptar**.

Plantillas

El teléfono dispone de plantillas de texto , y plantillas de imagen que podrá utilizar como mensajes de texto, con imágenes o de correo electrónico SMS.

Para acceder a la lista de plantillas, seleccione **Menú** > *Mensajes* > *Elementos guardados* > *Mensajes de texto* > *Plantillas*.

■ Mensajes multimedia (MMS)

Un mensaje multimedia puede contener texto, sonido, una imagen, una nota de la agenda, una tarjeta de visita o un videoclip. Si el mensaje es demasiado grande, es posible que el teléfono no pueda recibirlo. Algunas redes permiten mensajes de texto que incluyan una dirección de Internet en la que pueda ver el mensaje multimedia.

No puede recibir mensajes multimedia durante una llamada, un juego, otra aplicación Java o una sesión de navegación activa mediante datos GSM. Puesto que la entrega de mensajes multimedia puede fallar por diversas razones, no confíe exclusivamente en ellos para comunicaciones fundamentales.

Copyright © 2005 Nokia. All rights reserved.

Nota: Sólo los dispositivos que ofrecen funciones compatibles pueden recibir y mostrar mensajes multimedia. El aspecto de un mensaje puede variar en función del dispositivo receptor.

Escritura y envío de mensajes multimedia

Para definir los ajustes de cara al envío de mensajes multimedia, consulte Multimedia en la página 65. Si desea obtener información sobre la disponibilidad del servicio de mensajes multimedia o suscribirse a él, póngase en contacto con su proveedor de servicios.

1. Seleccione **Menú** > *Mensajes* > *Crear mensaje* > *Mens. multimedia*.
2. Escriba un mensaje. Consulte Escritura de texto en la página 39.

   Para insertar un archivo, seleccione **Opcs.** > *Insertar* y una de las siguientes opciones:

   Imagen, *Clip de sonido* o *Videoclip*: para insertar un archivo desde la *Galería*.

   Nueva imagen abre la *Cámara*: para realizar una nueva imagen que se añada al mensaje.

   Clip sonido nuevo abre la *Grabadora*: para realizar un nuevo registro que se añada al mensaje.

   Tarj. de visita o *Nota (agenda)*: para insertar una tarjeta de visita o una nota de agenda al mensaje.

   Diapositiva: para insertar una diapositiva en el mensaje. El teléfono admite mensajes multimedia que contengan varias páginas (diapositivas). Cada diapositiva puede contener texto, una imagen, una nota de la agenda, una

Copyright © 2005 Nokia. All rights reserved.

tarjeta de visita y un clip de sonido. Para abrir una de las diapositivas contenidas en un mensaje, seleccione **Opcs.** > *Diapo. anterior*, *Diapo. siguiente* o *Lista diapositivas*. Para definir el intervalo entre diapositivas, seleccione **Opcs.** > *Temporiz. diapos.*. Para trasladar el componente de texto al principio o al final del mensaje, seleccione **Opcs.** > *Colocar texto prin.* o *Colocar texto final*.

Las opciones siguientes también pueden estar disponibles: *Borrar* para borrar una imagen, diapositiva o clip de sonido del mensaje, *Borrar texto*, *Vista previa* o *Guardar mensaje*. En *Más opciones* pueden estar disponibles las siguientes opciones. *Insertar contacto*, *Insertar número*, *Detalles mensaje* y *Editar asunto*.

3. Para enviar el mensaje, seleccione **Enviar** > *Usados recientem.*, *A número teléfono*, *A correo electrón.* o *A varios*.
4. Seleccione el contacto de la lista o escriba el número de teléfono o dirección de correo electrónico del destinatario, o búsquelo en la *Guía*. Seleccione **Aceptar**. El mensaje se moverá a la carpeta *Buzón de salida* para enviarlo.

   Mientras se envía el mensaje multimedia, aparece el indicador animado y podrá utilizar otras funciones del teléfono. Si el envío no puede realizarse, el teléfono intenta reenviarlo más veces. Si falla, el mensaje permanecerá en la carpeta *Buzón de salida* y podrá intentar reenviarlo más tarde.

   Si selecciona *Guardar mensajes enviados* > *Sí*, los mensajes enviados se guardarán en la carpeta *Elemen. enviados*. Consulte Multimedia en la página 65. Cuando se envía el mensaje, no quiere decir que se haya recibido en el destino deseado.

Las protecciones de copyright pueden impedir la copia, modificación, transferencia o reenvío de imágenes, tonos de llamada y demás contenidos.

Copyright © 2005 Nokia. All rights reserved.

Lectura y respuesta de un mensaje multimedia

Por lo general, el valor predefinido del servicio de mensajes multimedia está activado.

Importante: Tenga cuidado al abrir los mensajes. Los objetos de los mensajes multimedia pueden contener software malicioso o dañar el dispositivo o el PC.

Cuando el teléfono recibe un mensaje multimedia, aparece el indicador animado . Una vez recibido el mensaje, aparecerán tanto el indicador como el texto *Mensaje multimedia recibido*.

1. Para leer el mensaje, seleccione **Mostrar**. Si no desea verlo en ese momento, seleccione **Salir**.

   Para leer el mensaje más tarde, seleccione **Menú** > *Mensajes* > *Buzón de entrada*. En la lista de mensajes, el indicador marca los mensajes no leídos. Seleccione el mensaje que desee ver.

2. La función de la tecla de selección central cambia según el objeto adjunto que aparece en el mensaje en ese momento.

   Para ver el mensaje completo en caso de que el mensaje recibido contenga una presentación, un clip de sonido, o bien para ver un videoclip, seleccione **Reprod.**.

   Para acercar una imagen, seleccione **Ampliar**. Para ver una tarjeta de visita, una nota de agenda o para abrir un objeto de tema, seleccione **Abrir**.

3. Para responder al mensaje, seleccione **Opcs.** > *Responder* > *Mensaje de texto*, *Mens. multimedia*, *Mensaje flash* o *Mensaje audio*. Escriba el mensaje de respuesta y seleccione **Enviar**. Puede enviar el mensaje de respuesta sólo a la persona que le envió el mensaje original.

   Seleccione **Opcs.** para acceder a las opciones disponibles.

Copyright © 2005 Nokia. All rights reserved.

Memoria llena

Cuando recibe un mensaje de texto nuevo y la memoria de mensajes está llena, ✉ parpadeará y el mensaje *Mem. mensajes de texto llena. Borre mens.* se mostrará. Seleccione **No** y borre algunos mensajes de una carpeta. Para descartar el mensaje en espera, seleccione **Salir** > **Sí**.

Cuando hay un nuevo mensaje multimedia en espera y la memoria para mensajes está llena, el indicador ✉ parpadea y aparece el mensaje *Mem. multimedia llena. Vea el mens. espera*. Para ver el mensaje en espera, seleccione **Mostrar**. Antes de que pueda guardar el mensaje en espera, borre los mensajes antiguos para liberar espacio en la memoria. Para guardar el favorito, seleccione **Guardar**.

Para descartar el mensaje en espera, seleccione **Salir** > **Sí**. Si selecciona, **No**, podrá ver el mensaje.

Mensajes flash

Los mensajes flash son mensajes de texto que se muestran instantáneamente al recibirlos.

Escritura de mensajes flash

Seleccione **Menú** > *Mensajes* > *Crear mensaje* > *Mensaje flash*. Escriba el mensaje. La longitud de un mensaje flash no debe exceder los 70 caracteres. Para insertar un texto parpadeante en el mensaje, seleccione *Insertar car. parp.* de la lista de opciones para determinar un marcador. El texto de detrás del marcador parpadeará hasta que se introduzca un segundo marcador.

Copyright © 2005 Nokia. All rights reserved.

Recepción de mensajes flash

Los mensajes flash recibidos no se guardan automáticamente. Para leer el mensaje, seleccione **Leer**. Para extraer los números de teléfono, las direcciones de correo electrónico y las direcciones de sitios Web del mensaje actual, seleccione **Opcs.** > *Usar detalle*. Para guardar el mensaje, seleccione **Guardar** y la carpeta en la que desee guardar el mensaje.

■ Mensajes de audio Nokia Xpress

Con esta función, utilice el servicio de mensajes multimedia para crear y enviar un mensaje de voz mediante un método cómodo. El servicio de mensajes multimedia debe activarse antes de que pueda utilizar el servicio.

1. Seleccione **Menú** > *MensajesCrear mensaje* > *Mensaje de audio*. La grabadora se abrirá. Para editar la grabadora, consulte Grabadora en la página 103.
2. Cuando el mensaje está listo para enviar, seleccione **Opcs.** > *Reproducir* para consultar el mensaje antes de enviarlo, *Substit. clip sonido* para repetir la grabación, *Guardar mensaje*, *Guardar clip sonido* para guardar la grabación en la *Galería*, *Editar asunto* para insertar un tema en el mensaje, *Detalles mensaje* para ver los detalles del mensaje, o *Altavoz* o *Teléfono*.
3. Para enviar el mensaje, seleccione **Enviar** > *Usados recientem.*, *A número teléfono*, *A correo electrón.* o *A varios*. En función de su operador, puede que haya más opciones disponibles.

Copyright © 2005 Nokia. All rights reserved.

4. Seleccione el contacto de la lista o escriba el número de teléfono o dirección de correo electrónico del destinatario, o búsquelo en la *Guía*. Seleccione **Aceptar** y el mensaje se moverá a la carpeta *Buzón de salida* para el envío.

Recepción de mensajes de audio

Cuando el teléfono está recibiendo un mensaje de audio, se mostrará el texto *1 mensaje de audio recibido*. Seleccione **Reproducir** para abrirlo, o bien **Mostrar** > **Reproducir**, si ha recibido más de un mensaje. Seleccione **Opcs.** para ver las opciones disponibles. Para escuchar el mensaje más tarde, seleccione **Salir**.

Para guardar el mensaje, seleccione **Opcs.** > **Guardar** y la carpeta en la que desee guardar el mensaje.

■ Carpetas

El teléfono guarda los mensajes multimedia y de texto recibidos en la carpeta *Buzón de entrada*.

Los mensajes multimedia que aún no se hayan enviado se desplazan a la carpeta *Buzón de salida*.

Si ha seleccionado *Ajustes de mensajes* > *Mensajes de texto* > *Guardar mensajes enviados* > *Sí* y *Ajustes de mensajes* > *Mensajes multim.* > *Guardar mensajes enviados* > *Sí*, los mensajes enviados se guardarán en la carpeta *Elementos enviados*.

Para guardar el mensaje de texto que está escribiendo y enviarlo más tarde en la carpeta *Elementos guardados*, seleccione *Opcs.* > *Guardar mensaje* > *Mens. texto*

Copyright © 2005 Nokia. All rights reserved.

guard.. Para los mensajes multimedia, seleccione la opción *Guardar mensaje*. indica los mensajes no enviados.

Para organizar los mensajes de texto, puede mover algunos de ellos a la carpeta *Carpetas propias*, o añadir nuevas carpetas para incluirlos en ellas. Seleccione *Mensajes* > *Elementos guardados* > *Mensajes de texto* > *Carpetas propias*.

Para añadir una carpeta, seleccione **Opcs.** > *Añadir carpeta*. Si no ha guardado ninguna carpeta, seleccione **Añadir**.

Para borrar o renombrar una carpeta, desplácese hasta la que desee y seleccione **Opcs.** > *Borrar carpeta* o *Renombr. carpeta*.

■ Mensajes instantáneos (MI)

El servicio de mensajes instantáneos (servicio de red) consiste en una forma de enviar mensajes de texto sencillos y breves a usuarios en línea.

Antes de poder hacer uso de los mensajes instantáneos deberá suscribirse al servicio. Para consultar la disponibilidad y los costes, y suscribirse al servicio, póngase en contacto con su operador de red o proveedor de servicios, que le proporcionará un ID y una contraseña exclusivos, así como los ajustes.

Para definir los ajustes necesarios para el servicio de mensajes instantáneos, consulte *Ajustes conex.* en Acceso al menú de mensajes instantáneos en la página 54. Los iconos y el texto que aparezcan en la pantalla son distintos en cada servicio de mensajes instantáneos.

Copyright © 2005 Nokia. All rights reserved.

Dependiendo de la red, la conversación de mensajes instantáneos activa puede consumir la batería del teléfono con más rapidez que con otra función, por lo que es posible que necesite conectar el teléfono a un cargador.

Acceso al menú de mensajes instantáneos

Para acceder al menú mientras está fuera de línea, seleccione **Menú** > *Mensajes* > *Mensajes instant.*. Si hay disponible más de un conjunto de ajustes de conexión para el servicio de mensajes instantáneos, seleccione el que desee. Si únicamente hay un conjunto definido, se seleccionará de forma automática.

A continuación se muestran las opciones disponibles:

Iniciar sesión: para conectarse al servicio de mensajes instantáneos.

Conver. guardadas: para ver, borrar o cambiar el nombre de conversaciones de mensajes instantáneos que haya guardado durante la sesión.

Ajustes conex.: para editar los ajustes necesarios para la mensajería y la conexión de presencia.

Conexión al servicio de mensajes instantáneos

Para conectarse al servicio de mensajes instantáneos, acceda al menú *Mensajes instant.*, active un servicio de mensajes instantáneos y seleccione *Iniciar sesión*. Cuando el teléfono se haya conectado correctamente, se muestra el mensaje *Sesión iniciada*.

Para desconectarse del servicio de mensajes instantáneos, seleccione *Cerrar sesión*.

Copyright © 2005 Nokia. All rights reserved.

Inicio de una sesión de mensajes instantáneos

Abra el menú *Mensajes instant.* y conéctese al servicio. Existen varias formas de iniciar el servicio.

- Seleccione *Conversaciones* para ver la lista de los mensajes instantáneos nuevos y leídos o las invitaciones a mensajes instantáneos durante la sesión activa de mensajes instantáneas. Desplácese hasta el mensaje o la invitación que desee y seleccione **Abrir** para leer el mensaje.

  indica los mensajes de grupos nuevos y los leídos. indica los mensajes instantáneos nuevos y los leídos.

  indica las invitaciones.

  Los iconos y el texto que aparezcan en la pantalla son distintos en cada servicio de mensajes instantáneos.

- *Contactos de MI* para ver los contactos añadidos. Desplácese hasta el contacto con el que desee iniciar una sesión de chat y seleccione **Convers.** o **Abrir** si aparece un nuevo contacto en la lista. Para añadir contactos, consulte Contactos de mensajes instantáneos en la página 58.

  indica los contactos en línea y los contactos sin conexión guardados en la memoria de la guía del teléfono. indica un contacto bloqueado. indica un contacto al que se le ha enviado un mensaje nuevo.

- *Grupos* > *Grupos públicos* para mostrar la lista de favoritos de grupos públicos proporcionada por el operador de red o proveedor de servicios. Para iniciar una sesión de mensajes instantáneos con un grupo, desplácese hasta el grupo y seleccione **Unirse**. Introduzca el nombre de pantalla que desee utilizar en la

Copyright © 2005 Nokia. All rights reserved.

conversación. Cuando se haya incorporado correctamente al grupo de conversación, puede iniciar una conversación de grupo. Para crear un grupo privado, consulte Grupos en la página 59.

- *Buscar* > *Usuarios* o *Grupos* para buscar otros usuarios del servicio de mensajes instantáneos o grupos públicos en la red por número de teléfono, nombre de pantalla, dirección de correo electrónico o nombre. Si selecciona *Grupos*, puede buscar un grupo por los miembros del grupo o por el nombre del grupo, el asunto o el ID.

  Para iniciar la conversación cuando haya encontrado el usuario o grupo que desee, seleccione **Opcs.** > *Chat* o *Unirse al grupo*.

  Inicie una conversación desde la *Guía*, consulte Visualización de los nombres suscritos en la página 75.

Aceptación y rechazo de una invitación

Con el modo en espera, cuando se haya conectado al servicio de mensajes instantáneos y reciba una nueva invitación, en la pantalla aparecerá *Invitación nueva recibida*. Para leerlo, seleccione **Leer**. Si se recibe más de una invitación, desplácese hasta una de ellas y seleccione **Abrir**. Para unirse a un grupo privado de conversación, seleccione **Aceptar** y escriba el nombre de pantalla; o para rechazar o borrar la invitación, seleccione **Opcs.** > *Rechazar* o *Borrar*.

Copyright © 2005 Nokia. All rights reserved.

Lectura de los mensajes instantáneos recibidos

Con el modo en espera, cuando se haya conectado al servicio de mensajes instantáneos y reciba un nuevo mensaje que no esté asociado con una conversación activa, en la pantalla aparece *Mensaje instantáneo nuevo*. Para leerlo, seleccione **Leer**. Si recibe más de un mensaje, desplácese al mensaje y seleccione **Abrir**.

Los mensajes nuevos recibidos durante una conversación activa se conservan en *Mensajes instant.* > *Conversaciones*. Si recibe un mensaje de una persona que no esté en *Contactos de MI*, en la pantalla aparece el ID del remitente. Para guardar un contacto nuevo que no esté en la memoria del teléfono, seleccione **Opcs.** > *Guardar contacto*.

Participación en una conversación

Para unirse o iniciar una sesión de mensajes instantáneos, seleccione **Escribir**. Escriba el mensaje y seleccione *Enviar* o pulse la tecla de llamada para enviarlo. Seleccione **Opcs.** para acceder a las opciones disponibles: *Ver conversación*, *Guardar contacto*, *Miembros grupo*, *Bloquear contacto*, *Cerrar conversac.*.

Edición del estado de disponibilidad

1. Abra el menú *Mensajes instant.* y conéctese al servicio de mensajes instantáneos.
2. Para ver y editar su propia información sobre disponibilidad o el nombre que aparece en la pantalla, seleccione *Mis ajustes*.

Copyright © 2005 Nokia. All rights reserved.

3. Para permitir que todos los usuarios del servicio de mensajes instantáneos le vea como conectado, seleccione *Disponibilidad* > *Dispon. para todos*.

   Para permitir que sólo los contactos de la lista de contactos de mensajes instantáneos le vean cuando esté conectado, seleccione *Disponibilidad* > *Dispon. contactos*.

   Para aparecer como desconectado, seleccione *Disponibilidad* > *Aparecer fuera lín.*.

Cuando está conectado al servicio de mensajes instantáneos, indica que está conectado y que los demás usuarios no pueden verle.

Contactos de mensajes instantáneos

Para añadir contactos a la lista de contactos de mensajes instantáneos, conéctese al servicio de mensajes instantáneos y seleccione *Contactos de MI*. Para añadir un contacto a la lista, seleccione **Opcs.** > *Añadir contacto*, o si no ha añadido ningún contacto, seleccione **Añadir**. Seleccione *Introd. ID manual.*, *Buscar en servidor*, *Copiar del servidor* o *Por núm. de móvil*.

Desplácese al contacto y, para iniciar una conversación, seleccione **Convers.** o seleccione **Opcs.** > *Info del contacto*, *Bloquear contacto* o *Desbloq. contacto*, *Añadir contacto*, *Eliminar contacto*, *Cambiar lista*, *Copiar al servidor* o *Avisos disponibilid.*.

Copyright © 2005 Nokia. All rights reserved.

Bloqueo y desbloqueo de mensajes

Para bloquear mensajes, conéctese al servicio de mensajes instantáneos y seleccione *Conversaciones* > *Contactos de MI*, o únase a una conversación o iníciela. Desplácese hasta el contacto cuyos mensajes desee bloquear y seleccione **Opcs.** > *Bloquear contacto* > *Aceptar*.

Para desbloquear los mensajes, conéctese al servicio de mensajes instantáneos y seleccione *Lista bloqueados*. Desplácese hasta el contacto cuyos mensajes desee desbloquear y seleccione *Desbloq.*.

Grupos

Puede crear grupos privados propios para una conversación de mensajes instantáneos o utilizar los grupos públicos proporcionados por el proveedor de servicios. Los grupos privados existen únicamente durante una conversación de mensajes instantáneos. Estos se guardan en el servidor del proveedor de servicios. Si el servidor en el que ha iniciado la sesión no admite los servicios de grupos, desaparecen todos los menús relacionados con grupos.

Grupos públicos

Grupos: puede añadir a favoritos los grupos públicos que su proveedor de servicios puede mantener. Conéctese al servicio de mensajes instantáneos y seleccione *Grupos públicos*. Desplácese hasta el grupo con el que desee conversar y seleccione **Unirse**. Si no está en el grupo, introduzca su nombre de pantalla y su alias para el grupo. Para eliminar un grupo de la lista de grupos, seleccione **Opcs.** > *Borrar grupo*.

Copyright © 2005 Nokia. All rights reserved.

Para buscar un grupo, seleccione *Grupos* > *Grupos públicos* > *Buscar grupos*. Puede buscar un grupo por los miembros o por el nombre del grupo, el asunto o el ID.

Creación de un grupo privado

Conéctese al servicio de mensajes instantáneos y seleccione *Grupos* > *Crear grupo*. Introduzca el nombre del grupo y el nombre de pantalla que desee utilizar. Marque los miembros del grupo privado en la lista de contactos y escriba una invitación.

■ Aplicación de correo electrónico

La aplicación de correo electrónico le permite acceder a su cuenta de correo electrónico compatible a través del teléfono cuando no se encuentre en casa ni en la oficina. Esta aplicación de correo electrónico es distinta de la función de correo electrónico SMS y MMS.

El teléfono admite servidores de correo electrónico POP3 e IMAP4. Antes de que pueda enviar y recuperar cualquier mensaje de correo electrónico, deberá hacer lo siguiente:

- Conseguir una nueva cuenta de correo electrónico o utilizar la actual. Para obtener información sobre la disponibilidad de su cuenta de correo electrónico, póngase en contacto con su proveedor de servicios de correo electrónico.
- Para obtener información sobre los ajustes necesarios de correo electrónico, póngase en contacto con su proveedor de servicios de correo electrónico. Puede recibir los ajustes de configuración de correo electrónico en un mensaje

Copyright © 2005 Nokia. All rights reserved.

de configuración. Consulte Servicio de ajustes de configuración en la página 20. También puede introducir los ajustes manualmente. Consulte Configuración en la página 93.

Para activar los ajustes de correo electrónico, seleccione **Menú** > *Mensajes* > *Ajustes de mensajes* > *Mensajes correo*. Consulte Correo electrónico en la página 66.

Esta aplicación no admite los sonidos del teclado.

Escritura y envío de mensajes de correo electrónico

1. Seleccione **Menú** > *Mensajes* > *Correo* > *Crear correo*.
2. Escriba la dirección de correo electrónico del destinatario, un asunto y el contenido del mensaje.

   Para adjuntar un archivo al correo electrónico, seleccione **Opcs.** > *Adjuntar* y el archivo de la *Galería*.
3. Seleccione *Enviar* > *Enviar ahora*.

Descarga del correo electrónico

1. Para acceder a la aplicación de correo electrónico, seleccione **Menú** > *Mensajes* > *Correo*.
2. Para descargar los mensajes de correo electrónico que se hayan enviado a su cuenta de correo, seleccione *Recuperar*.

Copyright © 2005 Nokia. All rights reserved.

Para descargar los mensajes de correo electrónico nuevos y para enviar los que están guardados en la carpeta *Buzón de salida*, seleccione **Opcs.** > *Recuperar/ enviar*.

Para descargar en primer lugar los encabezados de los mensajes de correo electrónico nuevos enviados a su cuenta de correo electrónico, seleccione **Opcs.** > *Consultar nuevos*. A continuación, para descargar el correo electrónico seleccionado, marque los que desee y seleccione *Opcs.* > *Recuperar*.

3. Seleccione el mensaje nuevo en el *Buzón entrada*. Para verlo más tarde, seleccione **Atrás**. ✉ indica un mensaje no leído.

Lectura y respuesta de mensajes de correo electrónico

Seleccione **Menú** > *Mensajes* > *Correo* > *Buzón entrada*. Mientras lee el mensaje, seleccione **Opcs.** para ver las opciones disponibles.

Para responder a un mensaje de correo electrónico, seleccione **Respond.** > *Texto original* o *Pantalla vacía*. Si desea responder a muchos mensajes, seleccione **Opcs.** > *Respond. a todos*. Confirme o edite la dirección de correo electrónico y el asunto y, a continuación, escriba su respuesta. Para enviar el mensaje, seleccione **Enviar** > *Enviar ahora*.

Buzón de entrada y otras carpetas

Su teléfono guarda los mensajes de correo electrónico que ha descargado desde la cuenta de correo electrónico en la carpeta *Buzón entrada*. *Otras carpetas* contiene las siguientes carpetas: *Borradores* para guardar el correo no finalizado, *Archivo* para organizar y guardar su correo electrónico, *Buzón de salida* para guardar el

Copyright © 2005 Nokia. All rights reserved.

correo que no se ha enviado y *Enviados* para guardar el correo electrónico que se ha enviado.

Para gestionar las carpetas y el contenido de los correos electrónicos, seleccione **Opcs.** > *Gest. carpetas*.

Borrar mensajes de correo electrónico

Seleccione **Menú** > *Mensajes* > *Correo* > **Opcs.** > *Gest. carpetas* y la carpeta deseada. Marque el mensaje que desee borrar. Para borrarlos, seleccione **Opcs.** > *Eliminar*.

Al borrar un mensaje de correo electrónico del teléfono, no se borra del servidor de correo electrónico. Para que el teléfono borre también los mensajes de correo del servidor de correo, seleccione *Menú* > *Mensajes* > *Correo* > **Opcs.** > *Otras opciones* > *Dejar copia: ...* > *Elim. mens. recup.*.

■ Mensajes de voz

El buzón de voz es un servicio de red y puede ser necesario que se suscriba a él. Para obtener más información al respecto, póngase en contacto con su proveedor de servicios.

Para llamar al buzón de voz, seleccione **Menú** > *Mensajes* > *Mensajes de voz* > *Escuchar los mensajes de voz*. Para introducir, buscar o editar el buzón de voz, seleccione *Número del buzón de voz*.

Si la red lo admite, ∞ indicará que se han recibido nuevos mensajes de voz. Seleccione **Escuchar** para llamar al número de buzón de voz.

Copyright © 2005 Nokia. All rights reserved.

Mensajes de información

Seleccione **Menú** > *Mensajes* > *Mensajes de información*. Con el servicio de red *Mensajes de información*, podrá recibir mensajes sobre varios temas de su proveedor de servicios. Para obtener información sobre la disponibilidad de este servicio, los temas y los números de los temas más relevantes, póngase en contacto con su proveedor de servicios.

Comandos de servicio

Seleccione **Menú** > *Mensajes* > *Comandos de servicio*. Escriba y envíe solicitudes de servicio (también conocidas como comandos USSD) como, por ejemplo, la activación de comandos para servicios de red.

Eliminación de mensajes

Para borrar todos los mensajes de una carpeta, seleccione **Menú** > *Mensajes* > *Borrar mensajes* y la carpeta de la que desea borrar los mensajes. Seleccione *Sí* y, si la carpeta contiene mensajes no leídos, el teléfono preguntará si también desea borrarlos. Vuelva a seleccionar *Sí*.

Ajustes de los mensajes

Correo electrónico SMS y de texto

Los ajustes de los mensajes afectan al envío, la recepción y la visualización de los mensajes.

Copyright © 2005 Nokia. All rights reserved.

Seleccione **Menú** > *Mensajes* > *Ajustes de mensajes* > *Mensajes de texto*, y una de las siguientes opciones:

Modo de envío: si la tarjeta SIM admite varios conjuntos de modos de mensajes, seleccione el modo que desee cambiar.
Las opciones siguientes también pueden estar disponibles: *Número del centro de mensajes* (facilitado por el proveedor de servicios), *Mensajes enviados como*, *Validez de los mensajes*, *Nº de destinatario predeterminado* (mensajes de texto) o *Servidor de correo* (correo electrónico), *Informes de entrega*, *Usar paquetes de datos*, *Responder vía mismo centro* (servicio de red) y *Renombrar modo de envío*.

Guardar mensajes enviados > *Sí*: para definir el teléfono de modo que guarde los mensajes de texto enviados en la carpeta *Element. enviados*.

Multimedia

Los ajustes de los mensajes afectan al envío, recepción y visualización de mensajes multimedia.

Seleccione **Menú** > *Mensajes* > *Ajustes de mensajes* > *Mensajes multim.* y una de las siguientes opciones:

Guardar mensajes enviados > *Sí*: para definir el teléfono de modo que guarde los mensajes multimedia enviados en la carpeta *Elemen. enviados*.

Informes de entrega: para solicitar a la red el envío de informes de entrega de sus mensajes (servicio de red).

Reducir la imagen: para definir el tamaño de imagen cuando inserte una imagen en un mensaje multimedia.

Copyright © 2005 Nokia. All rights reserved.

Temporización de diapos. predeterm.: para definir la temporización predeterminada entre las diapositivas de los mensajes multimedia.

Permitir recepción de multimedia > *Sí* o *No*: para recibir o bloquear el mensaje multimedia. Si selecciona *En red propia*, no podrá recibir mensajes multimedia fuera de su propia red.

Mensajes multimedia entrantes > *Recuperar*, *Recuperar manual.* o *Rechazar*: para permitir la recepción de mensajes multimedia automáticamente, manualmente cuando le pregunte el teléfono, o bien para rechazar la recepción.

Ajustes de configuración > *Configuración*: sólo se muestran las configuraciones que admiten los mensajes multimedia. Seleccione un proveedor de servicios, *Predeterminados* o *Config. personal* para los mensajes multimedia. Seleccione *Cuenta* y una cuenta de servicios de mensajes multimedia contenida en los ajustes de configuración activos.

Permitir publicidad: para recibir o rechazar publicidad. Este ajuste no se muestra si *Permitir recepción de multimedia* está definido como *No*.

Correo electrónico

Los ajustes de los mensajes afectan al envío, recepción y visualización de los mensajes.

Puede recibir los ajustes de configuración de la aplicación de correo electrónico en un mensaje de configuración. Consulte Servicio de ajustes de configuración en la página 20. También puede introducir los ajustes manualmente. Consulte Configuración en la página 93.

Copyright © 2005 Nokia. All rights reserved.

Para activar los ajustes de la aplicación de correo electrónico, seleccione **Menú** > *Mensajes* > *Ajustes de mensajes* > *Mensajes correo* y una de las siguientes opciones:

Configuración: seleccione el conjunto que desee activar.

Cuenta: seleccione una cuenta proporcionada por el proveedor de servicios.

Nombre propio: introduzca su nombre o alias.

Dirección de correo: introduzca la dirección de correo electrónico.

Incluir firma: puede definir una firma que se agregue de forma automática al final de sus mensajes de correo electrónico.

Dirección responder a: introduzca la dirección de correo electrónico a la que desee que se envíen las respuestas.

Nombre de usuario SMTP: introduzca el nombre que desee utilizar para los mensajes de correo electrónico salientes.

Contraseña SMTP: introduzca la contraseña que desee utilizar para los mensajes de correo electrónico salientes.

Mostrar ventana de terminal: seleccione *Sí* para llevar a cabo manualmente la autenticación de usuario para las conexiones a Intranet.

Tipo de servidor entrante: seleccione *POP3* o *IMAP4* dependiendo del sistema de correo electrónico que esté utilizando. Si se admiten ambos tipos de servidores, seleccione *IMAP4*.

Ajustes de correo entrante: seleccione las opciones disponibles para POP3 o IMAP4.

Copyright © 2005 Nokia. All rights reserved.

Otros ajustes

Para seleccionar otros ajustes para mensajes, seleccione **Menú** > *Mensajes* > *Ajustes de mensajes* > *Otros ajustes*. Para cambiar el tamaño de la fuente para leer y escribir mensajes, seleccione *Tamaño de fuente*. Para configurar el teléfono de modo que sustituya los emoticonos de caracteres con emoticonos gráficos, seleccione *Emoticonos gráficos* > *Sí*.

■ Contador de mensajes

Seleccione **Menú** > *Mensajes* > *Contad. mensajes* para obtener información sobre sus últimas comunicaciones.

Copyright © 2005 Nokia. All rights reserved.

7. Guía

Es posible guardar nombres y números de teléfono (*Guía*) en la memoria del teléfono y en la memoria de la tarjeta SIM.

La memoria del teléfono permite guardar contactos con números y elementos de texto. Asimismo, se puede guardar una imagen para un número de nombres concreto.

Los nombres y números guardados en la memoria de la tarjeta SIM se indican mediante el icono .

Búsqueda de un contacto

Seleccione **Menú** > *Guía* > *Nombres* > *Opcs.* > *Buscar*. Desplácese por la lista de contactos o introduzca las primeras letras del nombre que está buscando.

Guardar nombres y números de teléfono

Los nombres y números de teléfono se guardan en la memoria utilizada. Seleccione **Menú** > *Guía* > *Nombres* > **Opcs.** > *Añadir cont. nuevo*. Introduzca el nombre y el número de teléfono.

Guardar números, elementos o imágenes

En la memoria de la guía del teléfono puede guardar distintos tipos de números de teléfono y elementos de texto breves por nombre.

Copyright © 2005 Nokia. All rights reserved.

El primer número guardado se define automáticamente como el número predeterminado. Se indicará mediante un marco alrededor del indicador del tipo de número, por ejemplo, . Cuando seleccione un nombre, por ejemplo, para hacer una llamada, se utilizará el número predeterminado, a no ser que seleccione otro.

1. Asegúrese de que la memoria en uso es *Teléfono* o *Teléfono y SIM*.
2. Desplácese hasta el nombre al que desee añadir un número o elemento de texto nuevo y seleccione **Detalles** > **Opcs.** > *Añadir detalle*.
3. Para añadir un número, seleccione *Número* y uno de los tipos de número.

   Para añadir otro detalle, seleccione un tipo de texto o imagen de la *Galería*.

   Para buscar un ID en el servidor de su proveedor de servicios si se ha conectado al servicio de presencia, seleccione *ID de usuario* > *Buscar*. Consulte Presencia propia en la página 72. Si sólo se encuentra un ID, éste se guardará automáticamente. De otro modo, para guardar el ID, seleccione **Opcs.** > *Guardar*. Para introducir el ID, seleccione *Introd. ID manual.*.

   Para cambiar el tipo de número, desplácese hasta el número deseado y seleccione **Opcs.** > *Cambiar tipo*. Para definir el número seleccionado como predeterminado, seleccione *Fijar como predet.*.
4. Introduzca el número o elemento de texto y, para guardarlo, seleccione **Aceptar**.
5. Para volver al modo en espera, seleccione **Atrás** > **Salir**.

Copyright © 2005 Nokia. All rights reserved.

Copia de contactos

Busque el contacto que desee copiar y seleccione **Opcs.** > *Copiar*. Puede copiar nombres y números de teléfono de la memoria de la guía del teléfono a la memoria de la tarjeta SIM y viceversa. La memoria de la tarjeta SIM puede guardar nombres con un número de teléfono adjunto.

Edición de los detalles de los contactos

1. Busque el contacto que desee editar, seleccione *Detalles contacto* y desplácese hasta el nombre, número, elemento de texto o imagen que desee.
2. Para editar un nombre, número o elemento de texto, o para cambiar la imagen, seleccione **Opcs.** > *Editar nombre*, *Editar número*, *Editar detalle* o *Cambiar imagen*.

   No podrá editar un ID cuando se encuentre en la lista *Contactos de MI* o en la lista *Nombres suscritos*.

Eliminación de contactos o detalles de contactos

Para eliminar todos los contactos y los detalles adjuntos del teléfono o de la memoria de la tarjeta SIM, seleccione **Menú** > *Guía* > *Borrar contactos* > *De mem. del teléf.* o *De la tarjeta SIM*. Confirme con el código de seguridad.

Para eliminar un contacto, busque el contacto deseado y seleccione **Opcs.** > *Borrar contacto*.

Para eliminar un número, elemento de texto o imagen que se haya adjuntado al contacto, búsquelo y seleccione *Detalles contacto*. Desplácese hasta el detalle

Copyright © 2005 Nokia. All rights reserved.

deseado y seleccione **Opcs.** > *Borrar* > *Borrar número*, *Borrar detalle* o *Borrar imagen*. La eliminación de una imagen de los contactos no significa que también se borre de la *Galería*.

■ Tarjetas de visita

Puede enviar y recibir información de contacto de una persona desde un dispositivo compatible que admita el estándar vCard como tarjetas de visita.

Para enviar una tarjeta de visita, busque el contacto cuya información desea enviar y seleccione *Detalles contacto* > **Opcs.** > *Enviar tarj. visita* > *Vía multimedia*, *Vía mensaje texto* o *Vía infrarrojos*.

Cuando reciba una tarjeta de visita, seleccione **Mostrar** > **Guardar** para guardar la tarjeta de visita en la memoria del teléfono. Para descartar la tarjeta de visita, seleccione **Salir** > **Sí**.

■ Presencia propia

Con el servicio de presencia (servicio de red) es posible compartir su estado de presencia con otros usuarios que dispongan de dispositivos compatibles y de acceso al servicio. El estado de presencia incluye su disponibilidad, mensaje de estado y logotipo personal. Otros usuarios que dispongan de acceso al servicio y que soliciten su información podrán ver su estado. La información solicitada aparece en *Nombres suscritos* en el menú *Guía* de las personas que lo ven. Puede personalizar la información que desee compartir con otros y controlar quién puede ver su estado.

Copyright © 2005 Nokia. All rights reserved.

Antes de poder hacer uso del servicio de presencia, deberá suscribirse al mismo. Para consultar la disponibilidad y los costes, y suscribirse al servicio, póngase en contacto con su operador de red o proveedor de servicios, que le proporcionará un ID y una contraseña exclusivos, así como los ajustes necesarios. Consulte Configuración en la página 93.

Mientras está conectado al servicio de presencia, puede utilizar las demás funciones del teléfono; el servicio de presencia permanecerá activo en segundo plano. Si se desconecta del servicio, el estado de presencia aparecerá durante un determinado periodo de tiempo, dependiendo del proveedor de servicios.

Seleccione **Menú** > *Guía* > *Mi presencia* y una de las siguientes opciones:

Conec. con servicio "Mi presencia" o *Desconectar del servicio*: para conectarse o desconectarse del servicio.

Ver mi presencia: para ver el estado en *Presencia priv.* y *Presencia públ.*.

Editar mi presencia: para cambiar su estado de presencia. Seleccione *Disponibilidad propia*, *Mensaje de mi presencia*, *Logo mi presencia* o *Mostrar a*.

Mis videntes > *Videns. actuales*, *Lista de privs.* o *Lista de bloqs.*

Ajustes > *Mostrar presencia actual en libre*, *Sincronizar con modos*, *Tipo de conexión* o *Ajustes conex.*

Copyright © 2005 Nokia. All rights reserved.

■ Nombres suscritos

Puede crear una lista de contactos cuya información de estado de presencia le interese conocer. Puede ver la información si los contactos y la red lo permiten. Para ver los nombres suscritos, desplácese a los contactos, o utilice el menú *Nombres suscritos*.

Asegúrese de que la memoria en uso es *Teléfono* o *Teléfono y SIM*.

Para conectarse al servicio de presencia, seleccione **Menú** > *Guía* > *Mi presencia* > *Conec. con servicio "Mi presencia"*.

Añadir contactos a los nombres suscritos

1. Seleccione **Menú** > *Guía* > *Nombres suscritos*.
2. Si no dispone de ningún contacto en la lista, seleccione **Añadir**. Como alternativa, seleccione **Opcs.** > *Suscribir nueva*. Aparecerá la lista de sus contactos.
3. Seleccione un contacto de la lista y, si éste tiene un ID guardado, se añadirá a la lista de nombres suscritos.

Copyright © 2005 Nokia. All rights reserved.

Visualización de los nombres suscritos

Para obtener más información sobre la presencia, consulte Búsqueda de un contacto en la página 69.

1. Seleccione **Menú** > *Guía* > *Nombres suscritos*.

   Aparecerá la información de estado del primer contacto de la lista de nombres suscritos. La información que la persona desea proporcionar a los demás puede incluir texto y alguno de los iconos siguientes:

   , o indica que la persona está disponible, parcialmente disponible o no disponible.

   indica que la información de presencia de la persona no está disponible.

2. Seleccione **Detalles** para ver los detalles del contacto seleccionado, o seleccione **Opcs.** > *Suscribir nueva*, *Chat*, *Enviar mensaje*, *Enviar tarj. visita* o *Anular suscripción*.

Anulación de la suscripción a un contacto

Para cancelar la suscripción de un contacto de la lista *Guía*, seleccione el contacto y **Detalles** > el ID de usuario > **Opcs.** > *Anular suscripción* > **Aceptar**.

Para cancelar la suscripción, utilice el menú **Nombres suscritos**. Consulte Visualización de los nombres suscritos en la página 75.

Copyright © 2005 Nokia. All rights reserved.

Ajustes

Seleccione **Menú** > *Guía* > *Ajustes* y seleccione una de las siguientes opciones:

Memoria en uso: para seleccionar la tarjeta SIM o la memoria del teléfono para sus contactos.

Vista de la guía: para seleccionar el modo en que se visualizarán los nombres y números de la guía.

Estado de la memoria: para ver la memoria disponible y la memoria total utilizada.

Grupos

Seleccione **Menú** > *Guía* > *Grupos* para organizar los nombres y números de teléfono guardados en la memoria en grupos llamantes con diferentes señales de llamada e imágenes de grupo.

Marcación mediante voz

Es posible realizar una llamada telefónica pronunciando la grabación asociada al número de teléfono. Cualquier palabra como, por ejemplo, el nombre de una persona, se puede añadir como grabación. El número de grabaciones de voz que puede crear es limitado.

Antes de utilizar los identificadores de voz, tenga en cuenta lo siguiente:

- Los identificadores de voz son independientes del idioma. Sí distinguen, en cambio, la voz de la persona que habla.
- Debe pronunciar el nombre exactamente como lo pronunció cuando lo grabó.

Copyright © 2005 Nokia. All rights reserved.

- Los identificadores de voz son sensibles al ruido de fondo. Grábelos y utilícelos en entornos silenciosos.
- No se aceptan nombres muy cortos. Utilice nombres largos y evite nombres parecidos para números diferentes.

Nota: El uso de identificadores de voz puede resultar difícil en entornos ruidosos o durante una situación de urgencia, por lo que no debería confiar únicamente en la marcación mediante voz en todos los casos.

Adición y gestión de grabaciones

Guarde o copie en la memoria del teléfono los contactos a los que desea añadir una grabación. También puede añadir grabaciones a los nombres guardados en la tarjeta SIM, pero, si la sustituye por una tarjeta SIM nueva, deberá borrar todas las grabaciones antiguas para añadir otras nuevas.

1. Busque el contacto al que desee añadir una grabación.
2. Seleccione **Detalles**, desplácese al número de teléfono que desee y seleccione **Opcs.** > *Añadir grabación*.
3. Seleccione **Iniciar** y pronuncie con claridad las palabras que desee grabar. Una vez realizado el proceso, el teléfono reproduce la grabación.

   aparece después de un número de teléfono con grabación en la *Guía*.

Si desea comprobar las grabaciones, seleccione **Menú** > *Guía* > *Grabaciones*. Desplácese hasta el contacto que tenga asociado la grabación que desee y seleccione la opción para escuchar, borrar o modificar la grabación.

Copyright © 2005 Nokia. All rights reserved.

Realización de llamadas mediante grabaciones

Si el teléfono tiene alguna aplicación en ejecución que esté enviando o recibiendo datos mediante una conexión GPRS, deberá finalizar la aplicación antes de utilizar la marcación mediante voz.

1. Cuando se encuentra en modo en espera, mantenga pulsada la tecla de disminución del volumen. Se escuchará un tono breve y aparecerá el texto *Por favor, hable ahora*.
2. Pronuncie la grabación con claridad. El teléfono reproduce la grabación reconocida y, transcurridos 1,5 segundos, marca el número asociado a ella.

Si utiliza un kit manos libres portátil compatible que disponga de tecla manos libres, mantenga pulsada esta tecla para iniciar la marcación mediante voz.

■ Marcación rápida

Para asignar un número a una tecla de marcación rápida, seleccione **Menú** > *Guía* > *Marcación rápida* y desplácese hasta el número de la tecla de marcación rápida que desee.

Seleccione *Asignar*, obien si el número ya se ha asignado a una tecla, seleccione **Opcs.** > *Cambiar*. Seleccione **Buscar**, el nombre y, después, el número que desee asignar. Si la función *Marcación rápida* está desactivada, el teléfono le preguntará si desea activarla. Consulte también *Marcación rápida* en Llamadas, en la página 90.

Para realizar una llamada utilizando las teclas de marcación rápida, consulte Marcación rápida en la página 36.

Copyright © 2005 Nokia. All rights reserved.

■ Números de servicio, de información y mis números

Seleccione **Menú** > *Guía* y seleccione una de las siguientes funciones:

Números de info: para llamar a los números de información de su proveedor de servicios si están disponibles en su tarjeta SIM (servicio de red).

Números de servicios: para llamar a los números de servicio de su proveedor de servicios, si están disponibles en la tarjeta SIM (servicio de red).

Mis números: para ver los números de teléfono asignados a su tarjeta SIM, si los números están incluidos en la tarjeta SIM.

Copyright © 2005 Nokia. All rights reserved.

8. Registro de llamadas

El teléfono registra los números de teléfono de las llamadas identificadas, perdidas, recibidas y efectuadas, los destinatarios del mensaje así como la duración aproximada de sus llamadas.

El teléfono registra si está encendido y dentro del área de servicio de la red y si la red permite estas funciones.

■ Listas de últimas llamadas

Si selecciona **Opcs.** en el menú *Llamadas perdidas*, *Llamadas recibidas* o *Llamadas enviadas* o *Destinat. de mensaje* podrá ver la hora de la llamada, editar, ver o llamar al número de teléfono registrado, añadirlo a la memoria o borrarlo de la lista. También podrá enviar un mensaje de texto. Para borrar las listas de las últimas llamadas, seleccione *Borrar listas de últimas llamadas*.

■ Contadores

Nota: La factura real por llamadas y servicios del proveedor de servicios puede variar, dependiendo de las características de la red, los redondeos de facturación, los impuestos, etc.

Algunos temporizadores pueden ponerse a cero durante las actualizaciones de servicio o del software.

Copyright © 2005 Nokia. All rights reserved.

Seleccione **Menú** > *Registro llams.* > *Duración de las llamadas*, *Contador de paquetes* o *Tempor. con. paquetes* para obtener información sobre sus últimas comunicaciones.

■ Posición

La red puede enviar una solicitud de ubicación. Puede asegurarse de que la red sólo proporcionará información de ubicación del teléfono sólo si lo aprueba (servicio de red). Póngase en contacto con su operador de red o proveedor de servicios para suscribirse y acordar el suministro de la información de entrega.

Para aceptar o rechazar la solicitud de ubicación, seleccione **Aceptar** o **Rechaz.**. Si pierde la solicitud, el teléfono la acepta o la rechaza automáticamente dependiendo de lo que haya acordado con su operador de red o proveedor de servicios. El teléfono mostrará el texto *1 petición de posición perdida*. Para ver la solicitud de ubicación perdida, seleccione *Mostrar*.

Para ver la información sobre las 10 notificaciones y solicitudes de privacidad más recientes o eliminarlas, seleccione **Menú** > *Registro llams.* > *Posicionamiento* > *Registro posición* > *Abrir carpeta* o *Borrar todas*.

Copyright © 2005 Nokia. All rights reserved.

9. Ajustes

Modos

El teléfono dispone de varios grupos de ajustes, denominados modos, para los que pueden personalizarse los tonos del teléfono según las distintas situaciones y entornos.

Seleccione **Menú** > *Ajustes* > *Modos*. Desplácese hasta un modo y selecciónelo.

Para activar el modo seleccionado, seleccione *Activar*.

Para que el modo permanezca activo durante un periodo de tiempo máximo de 24 horas, seleccione *Temporizar* y establezca el tiempo de finalización del ajuste realizado. Cuando expire el tiempo especificado para el modo, volverá a activarse el modo anterior para el que no se estableció ningún tiempo.

Para personalizar el modo, seleccione *Personalizar*. Seleccione el ajuste que desea modificar y realice los cambios necesarios. Para cambiar la información del estado de presencia propia, seleccione *Presencia propia* > *Disponibilidad propia* o *Mensaje de mi presencia*. El menú *Presencia propia* estará disponible si define la opción *Sincronizar con modos* como *Activar*. Consulte Presencia propia en la página 72.

Copyright © 2005 Nokia. All rights reserved.

■ Temas

Un tema contiene muchos elementos para personalizar el teléfono, como un papel tapiz, un salvapantallas, un esquema de color y una señal de llamada.

Seleccione **Menú** > *Ajustes* > *Temas* y seleccione una de las siguientes opciones:

Seleccionar temas: para definir un tema para el teléfono. Aparecerá la lista de carpetas de la *Galería*. Abra la carpeta *Temas* y seleccione un tema.

Descarga temas: para abrir una lista de vínculos y descargar más temas. Consulte Descargas en la página 140.

■ Tonos

Puede modificar los ajustes del modo activo seleccionado.

Seleccione **Menú** > *Ajustes* > *Tonos*. Seleccione y cambie *Aviso de llamada entrante*, *Tono de llamada*, *Volumen de tono de llamada*, *Aviso por vibración*, *Ajustes de pulsar para hablar*, *Tono de aviso para mensajes*, *Tono de aviso de Mensajes instant.*, *Sonido del teclado*, *Tonos de aviso* y *Aviso para*. Estas mismas opciones se encuentran disponibles en el menú *Modos*. Consulte Modos en la página 82.

Para configurar el teléfono de modo que suene únicamente cuando se reciban llamadas de números de teléfono pertenecientes a un grupo llamante seleccionado, seleccione *Aviso para*. Desplácese hasta el grupo llamante que desee o hasta la opción *Todas llamadas* y seleccione **Selecc.**.

Copyright © 2005 Nokia. All rights reserved.

■ Iluminación

Seleccione **Menú** > *Ajustes* > *Ajustes de iluminación* > *Efectos de iluminación* para activar la luz en espera si el teléfono está encendido pero está apagada la luz de la pantalla. La luz tiene dos tipos de parpadeo: uno para indicar el modo en espera y otro para indicar que ha recibido mensajes o que tiene llamadas perdidas.

El uso de las luces aumenta la demanda de alimentación de la batería y acorta su duración.

■ Pantalla

Seleccione **Menú** > *Ajustes* > *Ajustes de la pantalla* y seleccione una de las siguientes opciones:

Papel tapiz: para añadir la imagen de fondo a la pantalla en el modo en espera. Para seleccionar, activar o desactivar la imagen de fondo, seleccione *Selecc. papel tapiz* > *Activar* o *Desactivar*. Seleccione *Selecc. conj. diap.* y una carpeta de la *Galería* para utilizar las imágenes de la carpeta como conjunto de diapositivas. Si desea descargar más imágenes para el papel tapiz, seleccione *Descargas gráfs.*.

Salvapantallas > *Activar*: para activar el salvapantallas. Para definir la hora tras la cual el salvapantallas se activará, seleccione *Tiempo de espera*. Si desea utilizar un gráfico para el salvapantallas, seleccione *Imagen* y elija la imagen o el gráfico de la *Galería*. Seleccione *Selecc. conj. diap.* y una carpeta de la *Galería* para utilizar las imágenes de la carpeta como conjunto de diapositivas. Si desea descargar más imágenes para el salvapantallas, seleccione *Descargas gráfs.*.

Copyright © 2005 Nokia. All rights reserved.

Ahorro de energía > *Activar*: para ahorrar batería. Un reloj digital aparece cuando no se utiliza ninguna función del teléfono durante un determinado periodo de tiempo.

Esquemas de color: para cambiar el color de algunos componentes de la pantalla, por ejemplo, el color de fondo del menú, así como los colores de las barras de intensidad de la señal y carga de la batería.

Color de fuente en estado inactivo: para seleccionar el color de los textos que aparecen cuando la pantalla está en modo en espera.

Logotipo del operador: para definir el teléfono de modo que muestre u oculte el logotipo del operador. El menú aparecerá atenuado si no ha guardado el logotipo del operador. Para obtener más información sobre la disponibilidad de un logotipo del operador, póngase en contacto con su operador de red o proveedor de servicios.

Contraste de la pantalla: para ajustar el nivel de contraste de la pantalla del teléfono.

■ Hora y fecha

Seleccione **Menú** > *Ajustes* > *Ajustes de hora y fecha* y seleccione una de las siguientes opciones:

Reloj: para configurar el teléfono de modo que muestre el reloj con el modo en espera, ajuste el reloj y seleccione la zona horaria y el formato de hora.

Fecha: para configurar el teléfono de modo que, en el modo en espera, muestre la fecha, establezca la fecha, y seleccione el formato y separación de fecha.

Copyright © 2005 Nokia. All rights reserved.

Actualización auto de fecha y hora (servicio de red): para configurar el teléfono de modo que la fecha y la hora se actualicen automáticamente según la zona horaria en la que se encuentre en ese momento.

■ Teclas de acceso directo personales

Los accesos directos personales permiten acceder rápidamente a las funciones del teléfono que se usen con mayor frecuencia. Para gestionar los accesos directos, seleccione **Menú** > *Ajustes* > *Mis accesos directos* y una de las siguientes opciones:

Tecla de selección derecha: para seleccionar una función de la lista para la tecla de selección derecha. Consulte también Modo en espera en la página 31. Es posible que este menú no aparezca porque depende del proveedor de servicios.

Tecla de navegación: para seleccionar las funciones del acceso directo para la tecla de desplazamiento. Desplácese hasta la tecla de desplazamiento deseada, seleccione **Cambiar** y una función de la lista. Para eliminar una función de acceso directo de una tecla, seleccione *(vacía)*. Para reasignar una función a la tecla, seleccione **Asignar**. Es posible que este menú no aparezca porque depende del proveedor de servicios.

Comandos de voz: para activar las funciones del teléfono mediante una grabación. Seleccione una carpeta, desplácese hasta la función a la que desee añadir una grabación y seleccione **Añadir**. indica una grabación de voz. Para añadir un comando de voz, consulte Adición y gestión de grabaciones en la página 77. Para activar un comando de voz, consulte Realización de llamadas mediante grabaciones en la página 78.

Copyright © 2005 Nokia. All rights reserved.

■ Conectividad

Es posible conectar el teléfono a dispositivos compatibles mediante una conexión de infrarrojos. También puede definir los ajustes para las conexiones de marcación de paquetes de datos.

Infrarrojos

El teléfono se puede configurar para enviar y recibir datos a través del puerto de infrarrojos (IR). Para utilizar una conexión por infrarrojos, el dispositivo con el que desea establecer la conexión debe ser compatible con IrDA. Es posible enviar y recibir datos a o desde un teléfono o dispositivo de datos compatible (por ejemplo, un ordenador) a través del puerto IR de su teléfono.

No dirija los rayos infrarrojos directamente a los ojos de las personas, ni permita que interfieran con otros dispositivos de rayos infrarrojos. Los dispositivos de rayos infrarrojos son productos láser de la clase 1.

Cuando envíe o reciba datos, asegúrese de que los puertos de infrarrojos de los dispositivos de envío y recepción se encuentran uno frente a otro, y de que no existe obstrucción física entre ellos.

Para activar el puerto de infrarrojos del teléfono para recibir datos mediante infrarrojos, seleccione, **Menú** > *Ajustes* > *Conectividad* > *Infrarrojos*.

Para desactivar la conexión de infrarrojos, seleccione **Menú** > *Ajustes* > *Conectividad* > *Infrarrojos*. Cuando el teléfono muestre el mensaje *¿Desactivar infrarrojos?*, seleccione **Sí**.

Copyright © 2005 Nokia. All rights reserved.

Si la transmisión de datos no se inicia transcurridos dos minutos desde la activación del puerto de infrarrojos, la conexión se cancela y debe iniciarse de nuevo.

Indicador de conexión por infrarrojos

Cuando Þ▪▪▪ aparece en la pantalla de forma continua, significa que la conexión por infrarrojos está activada y que su teléfono está listo para enviar o recibir datos a través del puerto de infrarrojos.

Cuando el indicador Þ▪▪▪ parpadee, significará que el teléfono está intentando conectarse con el otro dispositivo, o que se ha perdido la conexión.

Paquete de datos (EGPRS)

El servicio mejorado general de radio por paquetes (EGPRS), paquete de datos, es un servicio de red que permite utilizar los teléfonos móviles para enviar y recibir datos a través de una red basada en el Protocolo Internet (IP). De este modo podrá acceder de forma inalámbrica a redes de datos como Internet.

Las aplicaciones que pueden hacer uso del servicio de paquetes de datos son MMS, sesiones de navegación, correo electrónico, SyncML remoto, descarga de aplicaciones Java y marcación de PC.

Para definir el uso del servicio, seleccione **Menú** > *Ajustes* > *Conectividad* > *Paquetes datos* > *Conexión de paquetes de datos*.

Seleccione *Cuando necesario* para que la conexión de paquetes de datos se establezca cuando una aplicación la necesite. La conexión se interrumpirá cuando la aplicación se cierre.

Copyright © 2005 Nokia. All rights reserved.

Seleccione *Siempre en línea* para que el teléfono se conecte automáticamente a una red de paquetes de datos cuando lo encienda.

G indica una conexión de paquetes de datos.

Ajustes del módem

Es posible conectar el teléfono mediante una conexión por infrarrojos o un cable de datos (CA-42) a un PC compatible y utilizar el teléfono como módem para permitir la conexión del tipo paquetes de datos desde el PC.

Para definir los ajustes para las conexiones desde el PC, seleccione **Menú** > *Ajustes* > *Conectividad* > *Paquetes datos* > *Ajustes de paquetes de datos* > *Punto de acceso activo*, active el punto de acceso que desee utilizar y seleccione *Editar punto de acceso activo*. Seleccione *Alias de punto de acceso* e introduzca un alias para el punto de acceso seleccionado en ese momento. Seleccione *Pto. de acceso de paquetes datos* e introduzca el nombre del punto de acceso (APN) para establecer una conexión a una red EGPRS.

También puede definir los ajustes del servicio de marcación (nombre de punto de acceso) en su PC mediante el software Nokia Modem Options. Consulte PC Suite en la página 147. Si ha definido los ajustes en el PC y en el teléfono, tenga en cuenta que se utilizarán los del PC.

Copyright © 2005 Nokia. All rights reserved.

■ Llamadas

Seleccione **Menú** > *Ajustes* > *Ajustes de llamada* y seleccione una de las siguientes opciones:

Control auto de volumen: para definir el teléfono de modo que ajuste automáticamente el volumen del altavoz dependiendo del ruido de fondo.

Desvío de llamadas (servicio de red): para desviar las llamadas entrantes. Puede que no sea posible desviar la llamada si están activas algunas funciones de restricción de llamadas. Consulte *Servicio de restricción de llamadas* en Seguridad en la página 94.

Cualquier tecla responde > *Activar*: para responder a una llamada entrante, pulse brevemente cualquier tecla, excepto la tecla de finalización, y las teclas de selección izquierda y derecha.

Rellamada automática > *Activar*: para que el teléfono realice un máximo de diez intentos de conexión de llamada después de un intento de llamada sin éxito.

Marcación rápida > *Activar*: para activar la marcación rápida. Para configurar la marcación rápida, consulte Marcación rápida en la página 78. Para marcar, mantenga pulsada la tecla correspondiente.

Llamada en espera > *Activar*: para solicitar que la red le avise de las llamadas entrantes mientras existe otra llamada en curso (servicio de red). Consulte Llamada en espera en la página 37.

Resumen tras la llamada > *Activar*: para que el teléfono muestre brevemente la duración y el coste aproximados después de cada llamada (servicio de red).

Envío de identidad del llamante (servicio de red) > *Sí*, *No* o *Fijado por la red*.

Copyright © 2005 Nokia. All rights reserved.

Línea para llamadas salientes (servicio de red): para seleccionar la línea 1 o 2 para la realización de llamadas si lo admite la tarjeta SIM.

■ Teléfono

Seleccione **Menú** > *Ajustes* > *Ajustes del teléfono* y una de las siguientes opciones:

Ajustes de idioma: para configurar la pantalla y el idioma de escritura.

Estado de la memoria: para ver la memoria disponible y la memoria utilizada *Galería*, *Mensajes* y *Aplicaciones*

Bloqueo auto del teclado: para configurar el teclado del teléfono de forma que se bloquee automáticamente tras un intervalo de tiempo predefinido cuando el teléfono se encuentre en el modo en espera y no se haya utilizado ninguna de sus funciones. Seleccione *Activar* y defina el intervalo de tiempo entre 5 segundos y 60 minutos.

Bloqueo teclado de seguridad: para configurar el teléfono de modo que solicite el código de seguridad cuando se desbloquee el teclado. Introduzca el código de seguridad y seleccione *Activar*.

Cuando el teclado protegido está activado, pueden efectuarse llamadas al número de emergencia oficial programado en el dispositivo.

Presentación de info de célula > *Activar*: para recibir información del operador de red en función de la célula de red que se utilice (servicio de red).

Saludo inicial: para intrroducir una nota de bienvenida y que se muestre brevemente cuando el teléfono se encienda.

Copyright © 2005 Nokia. All rights reserved.

Selección de operador > *Automática*: para que el teléfono seleccione automáticamente una de las redes celulares disponibles en el área en que se encuentre. Mediante la opción *Manual*, podrá seleccionar una red que disponga de un acuerdo de itinerancia con su operador de red local.

Confirmar acciones de servicio de SIM: consulte Servicios SIM en la página 146.

Activación de texto de ayuda: para seleccionar si desea que se muestren los textos de ayuda.

Tono inicial: para seleccionar si desea que el teléfono reproduzca un tono inicial al encenderlo.

■ Equipamiento

Este menú sólo aparece si el teléfono está, o ha estado, conectado a un accesorio móvil compatible.

Seleccione **Menú** > *Ajustes* > *Ajustes de accesorios*. Puede seleccionar el menú de equipamiento si el equipamiento correspondiente está, o ha estado, conectado al teléfono. Dependiendo del equipamiento, seleccione una de las siguientes opciones:

Modo predeterminado: para seleccionar el modo que desea que se active automáticamente cuando conecte el accesorio seleccionado.

Respuesta automática: para definir el teléfono de modo que responda automáticamente en cinco segundos a las llamadas entrantes. Si la opción *Aviso de llamada entrante* está definida como *Sólo un "bip"* o *Desactivado*, la respuesta automática está desactivada.

Copyright © 2005 Nokia. All rights reserved.

Iluminación: para que la iluminación se mantenga encendida de modo permanente, seleccione *Activar*. Seleccione *Automática* para que la iluminación permanezca encendida durante 15 segundos tras pulsar una tecla.

DTS > *Utilizar DTS* > *Sí*: con objeto de utilizar los ajustes del teléfono en lugar de los del kit manos libres portátil o los del adaptador audífono.

■ Configuración

Puede configurar el teléfono con los ajustes necesarios para que algunos servicios funcionen correctamente. Los servicios son el navegador, los mensajes multimedia, la sincronización del servidor remoto de Internet, la presencia, la aplicación de correo electrónico. Obtenga los ajustes de su tarjeta SIM de un proveedor de servicios como mensaje de configuración o introduzca sus ajustes personales manualmente. Puede almacenar los ajustes de configuración de hasta 10 proveedores de servicio en el teléfono y gestionarlos desde este menú.

Para guardar los ajustes de configuración recibidos en un mensaje de configuración enviado por un proveedor de servicios, consulte Servicio de ajustes de configuración en la página 20.

Seleccione **Menú** > *Ajustes* > *Ajustes configuración* y seleccione una de las siguientes opciones:

Ajustes config. predeterminados: para ver los proveedores de servicio guardados en el teléfono. Desplácese hasta el proveedor de servicios y seleccione **Detalles** para ver las aplicaciones que admiten los ajustes de configuración de este proveedor de servicios. Para definir los ajustes de configuración del proveedor de

Copyright © 2005 Nokia. All rights reserved.

servicios como ajustes predeterminados, seleccione **Opcs.** > *Fijar como predet.*. Para eliminar los ajustes de configuración, seleccione *Borrar*.

Activar valor pred. en todas aplicacs.: para activar los ajustes de configuración predeterminados para las aplicaciones compatibles.

Punto de acceso preferido: para ver los puntos de acceso guardados. Desplácese a un punto de acceso y seleccione **Opcs.** > *Detalles* para ver el nombre del proveedor de servicios, el portador de datos y el punto de acceso de paquete de datos o el número de marcación GSM.

Con. con soporte de proveedor: para descargar los ajustes de configuración del proveedor de servicios.

Ajustes de configuración personal: para añadir manualmente nuevas cuentas personales para varios servicios, así como para activarlos o eliminarlos. Para añadir una nueva cuenta personal si no ha añadido ninguna, seleccione **Añ. nuev.**; en caso contrario, seleccione **Opcs.** > *Añadir nuevo*. Seleccione el tipo de servicio e introduzca todos los parámetros necesarios. Los parámetros serán diferentes dependiendo del tipo de servicio seleccionado. Para eliminar o activar una cuenta personal, desplácese hasta ella y seleccione **Opcs.** > *Borrar* o *Activar*.

■ Seguridad

Cuando las funciones de seguridad que restringen las llamadas están en uso (como el bloqueo de llamadas, grupo cerrado de usuarios y marcación fija), pueden efectuarse llamadas al número de emergencia oficial programado en el dispositivo.

Copyright © 2005 Nokia. All rights reserved.

Seleccione **Menú** > *Ajustes* > *Ajustes de seguridad* y una de las siguientes opciones:

Petición del código PIN: para configurar el teléfono de modo que solicite el código PIN o UPIN cada vez que encienda el teléfono. Algunas tarjetas SIM no permiten desactivar la petición del código.

Servicio de restricción de llamadas: (servicio de red): para restringir las llamadas entrantes y salientes del teléfono. Es necesaria una contraseña de restricción.

Marcación fija: para restringir las llamadas salientes a determinados números de teléfono, siempre que la tarjeta SIM admita esa función.

Grupo cerrado de usuarios (servicio de red): para especificar un grupo de personas a las que puede llamar o que pueden llamarle.

Nivel de seguridad > *Teléfono*: para que el teléfono solicite el código de seguridad siempre que se inserte una nueva tarjeta SIM. Seleccione *Memoria* y el teléfono le pedirá el código de seguridad cuando se seleccione la memoria de la tarjeta SIM y desee cambiar la memoria que está utilizando.

Códigos de acceso: para configurar el código PIN o el código UPIN que esté utilizando, o para cambiar el código de seguridad, el código PIN, el código UPIN, el código PIN2, así como la contraseña de restricción.

Código en uso: para seleccionar si el código PIN o el UPIN debería estar activado.

Petición de código PIN2: para seleccionar si el código PIN2 es necesario cuando se utilice una función específica del teléfono que está protegida con el código PIN2.

Copyright © 2005 Nokia. All rights reserved.

■ Restauración de los valores iniciales

Para restablecer los valores iniciales de algunos ajustes de menú, seleccione **Menú** > *Ajustes* > *Restaurar valores inic.*. Introduzca el código de seguridad Los datos que ha introducido o descargado, por ejemplo, los nombres y los números de teléfono guardados en la *Guía*, no se borran.

Copyright © 2005 Nokia. All rights reserved.

10. Menú Operador

Este menú permite acceder al portal de servicios que le proporcione su operador de red. El nombre y el icono dependen del operador. Para obtener más información, póngase en contacto con su operador de red. Si este menú no aparece, los números de menús que se indican a continuación cambiarán según corresponda.

El operador puede actualizar este menú mediante un mensaje de servicio. Para obtener más información, consulte Buzón de entrada de servicio en la página 140.

Copyright © 2005 Nokia. All rights reserved.

11. Galería

En este menú puede gestionar gráficos, imágenes, grabaciones, videoclips, temas, tonos y archivos recibidos. Estos archivos se presentan en carpetas.

El teléfono admite un sistema de claves de activación para proteger el contenido adquirido. Compruebe siempre las condiciones de entrega de todos los contenidos y las claves de activación antes de adquirirlos, ya que pueden estar sujetos a algún tipo de tarifa.

Las protecciones de copyright pueden impedir la copia, modificación, transferencia o reenvío de imágenes, tonos de llamada y demás contenidos.

Los archivos guardados en la *Galería* emplean una memoria de aproximadamente 3,5 MB.

1. Seleccione **Menú** > *Galería*.
2. Desplácese hasta la carpeta deseada. Para ver una lista de archivos en la carpeta, seleccione **Abrir** > **Opcs.** y una de las siguientes opciones disponibles.
3. Desplácese al archivo que desea ver y seleccione **Abrir** > **Opcs.** y una de las funciones disponibles.

   Enviar: para enviar el archivo seleccionado mediante MMS o infrarrojos.

   Borrar todo: para borrar todos los archivos y todas las carpetas de la carpeta seleccionada.

Copyright © 2005 Nokia. All rights reserved.

Editar imagen: para insertar texto, un marco o clipart en la imagen seleccionada, o para recortar la imagen.

Abrir en secuencia: para ver los archivos de la carpeta uno a uno.

Ampliar: para aumentar el tamaño de la imagen.

Silenciar audio (*Activar audio*): para silenciar o activar el sonido de un archivo de sonido.

Fijar contraste: para ajustar el nivel de contraste de la imagen.

Activar contenido: para actualizar la clave de activación del archivo seleccionado. Esta opción aparece únicamente si el archivo admite la actualización de claves de activación.

Lista claves activ.: para ver la lista de todas las claves de activación disponibles. Es posible borrar las claves de activación, por ejemplo, las que hayan caducado.

Copyright © 2005 Nokia. All rights reserved.

12. Multimedia

Las protecciones de copyright pueden impedir la copia, modificación, transferencia o reenvío de imágenes, tonos de llamada y demás contenidos.

■ Cámara

Es posible realizar fotografías o grabar videoclips gracias a la cámara integrada. La cámara genera imágenes en formato JPEG y videoclips en formato 3GP.

Al hacer y utilizar imágenes o videoclips, respete la legislación, así como la privacidad y los derechos legítimos de las demás personas.

Fotografías

Seleccione **Menú** > *Multimedia* > *Cámara* > **Capturar** o, si Pulsar para hablar está desactivado, pulse la tecla de liberación de la cámara. El teléfono guarda la fotografía en la *Galería* > *Imágenes*. Para tomar otra fotografía, seleccione **Atrás**; para enviar la fotografía como mensaje multimedia, seleccione **Enviar**. Para ver las opciones, seleccione **Opcs.**.

Grabación de videoclips

Seleccione **Menú** > *Multimedia* > *Cámara*. Para seleccionar el modo de vídeo, desplácese a la izquierda o seleccione **Opcs.** > *Cambiar modo* > *Vídeo*; seleccione **Grabar**. Para interrumpir la grabación, seleccione **Pausa**; para reanudarla,

Copyright © 2005 Nokia. All rights reserved.

seleccione *Contin.*. Para detener la grabación, seleccione **Detener**. El teléfono guarda la grabación en *Galería* > *Videoclips*. Para ver las opciones, seleccione **Opcs.**.

Radio

La radio FM radio no utiliza la antena del dispositivo móvil. Para que la radio FM funcione correctamente, es preciso conectar un kit manos libres o equipamiento compatible al dispositivo.

Aviso: Escuche música a un volumen moderado. La exposición continua a un volumen alto puede perjudicar su capacidad de audición. No sostenga el dispositivo cerca del oído si está utilizando el altavoz, ya que el volumen puede resultar muy alto.

Seleccione **Menú** > *Multimedia* > *Radio*. Para utilizar las teclas gráficas ▲, ▼, ◀◀ o ▶▶ en la pantalla, desplácese hacia la izquierda o hacia la derecha hasta la tecla deseada y selecciónela.

Para cambiar el volumen, pulse las teclas de volumen.

Guardar canales de radio

1. Para iniciar la búsqueda de un canal, seleccione y mantenga pulsado ◀◀ o ▶▶. Para cambiar la frecuencia de radio en intervalos de 0.05 MHz, pulse brevemente ◀◀ o ▶▶.
2. Para guardar el canal en una ubicación de memoria del 1 al 9, mantenga pulsada la tecla numérica correspondiente. Para guardar el canal en la ubicación de la memoria del 10 al 20, pulse brevemente **1** o **2** y mantenga pulsada la tecla numérica que desee del **0** al **9**.

Copyright © 2005 Nokia. All rights reserved.

3. Introduzca el nombre del canal y seleccione **Aceptar**.

Escuchar la radio

Seleccione **Menú** > *Multimedia* > *Radio*. Para desplazarse al canal deseado, seleccione ▲ o ▼ o pulse la tecla del kit manos libres portátil. Para seleccionar la ubicación de un canal de radio, pulse brevemente las teclas numéricas correspondientes.

Seleccione **Opcs.** y una de las siguientes opciones:

Desactivar: para apagar la radio.

Guardar canal: para guardar un nuevo canal y escribir el nombre de los canales.

Canales: para seleccionar la lista de los canales guardados. Para borrar o renombrar un canal, desplácese hasta el que desee y seleccione **Opcs.** > *Borrar canal* o *Renombrar*.

Salida mono o *Salida estéreo*: para escuchar la radio en sonido monofónico o en estéreo.

Altavoz o *ML portátil*: para escuchar la radio a través del altavoz o del kit manos libres portátil. Mantenga el kit manos libres portátil conectado al teléfono. El cable del kit manos libres portátil funciona como antena de la radio.

Fijar frecuencia: para introducir la frecuencia del canal de radio deseado.

Mientras escucha la radio, puede realizar llamadas o responder a las llamadas entrantes del modo habitual. Durante la llamada, el volumen de la radio se silenciará.

Copyright © 2005 Nokia. All rights reserved.

Cuando una aplicación que utiliza una conexión de paquetes de datos o HSCSD se encuentra en proceso de envío o recepción de datos, es posible que se produzcan interferencias.

■ Grabadora

Puede grabar partes de un discurso, sonidos o una llamada activa durante 3 minutos.

No es posible utilizar la grabadora cuando hay activa una llamada de datos o una conexión de paquetes de datos.

Grabación de sonido

1. Seleccione **Menú** > *Multimedia* > *Grabadora*.

   Para utilizar las teclas gráficas ●, ▌▌, o ■, en la pantalla, desplácese hacia la izquierda o hacia la derecha hasta la tecla deseada y selecciónela.

2. Para comenzar a grabar, seleccione ●. Para comenzar a grabar durante una llamada, seleccione **Opcs.** > *Grabar*. Mientras se graba una llamada, todos los participantes escuchan un pitido suave cada cinco segundos aproximadamente. Al grabar una llamada, mantenga el teléfono en su posición normal, cerca del oído.

3. Para detener la grabación, seleccione ■. La grabación se guarda en *Galería* > *Grabacs. voz*.

4. Para escuchar la grabación más reciente, seleccione **Opcs.** > *Repr. último grab.*.

Copyright © 2005 Nokia. All rights reserved.

5. Para enviar la última grabación mediante un mensaje multimedia o infrarrojos, seleccione **Opcs.** > *Enviar último grab.*.

Lista de grabaciones

Seleccione *Menú* > *Multimedia* > *Grabadora* > **Opcs.** > *Lista grabaciones*. Aparece la lista de carpetas de la *Galería*. Abra *Grabacs. voz* para ver la lista de grabaciones. Seleccione **Opcs.** para elegir las opciones de los archivos de la *Galería*. Consulte Galería en la página 98.

■ Sonómetro

Con el sonómetro podrá medir el nivel de ruido aproximado del entorno.

Facilitan mediciones generales para uso personal que pueden diferir de las mediciones científicas.

No podrá medir el nivel de ruido durante una llamada o mientras tenga conectado un kit manos libres portátil al teléfono.

Para comenzar a medir el nivel de ruido, seleccione **Menú** > *Multimedia* > *Med. ruido*.

La barra métrica del sonido muestra el nivel de ruido, y se mostrará el nivel más alto. El número superior indicará el nivel más alto, mientras que el inferior, el nivel actual de ruido.

Para abrir una lista de opciones, seleccione **Opcs.**.

Copyright © 2005 Nokia. All rights reserved.

13. Pulsar para hablar

PPH (Pulsar para hablar) es un servicio de radio de dos vías disponible a través de una red celular GSM/GPRS (servicio de red). Con PPH dispondrá de comunicación de voz directa. Para conectarse a este servicio, pulse la tecla PPH.

Puede utilizar el servicio de Pulsar para hablar para mantener una conversación con otra persona o grupo de personas que dispongan de dispositivos compatibles. Cuando se conecte la llamada, la persona o grupo al que está llamando no tiene que responder al teléfono. Los participantes deben confirmar la recepción de cualquier comunicación cuando corresponda, ya que no existe otra confirmación de que los participantes han oído la llamada.

Para obtener información sobre la disponibilidad y los costes, o si desea suscribirse a este servicio, póngase en contacto con su operador de red o proveedor de servicios. Los servicios de itinerancia pueden estar más restringidos que las llamadas normales.

Para utilizar el servicio de PPH, deberá definir los ajustes necesarios del servicio. Consulte Ajustes de PPH en la página 114.

Mientras está conectado al servicio de PPH, podrá utilizar las otras funciones del teléfono. El servicio de PPH no se conecta mediante la comunicación por voz tradicional y, por tanto, muchos de los servicios disponibles para las llamadas de voz tradicionales (por ejemplo, el buzón de voz) no están disponibles para el servicio PPH a través de las comunicaciones celulares.

Copyright © 2005 Nokia. All rights reserved.

Menú Pulsar para hablar

Seleccione **Menú** > *PPH*.

- Para conectarse o desconectarse del servicio de PPH, seleccione *Activar PPH* o *Desactivar PPH*.
- Para ver las peticiones de devolución de llamada, seleccione *Buzón llam. devueltas*.
- Para ver la lista de los grupos de PPH, seleccione *Lista de grupos*.
- Para ver la lista de contactos a los que haya añadido la dirección de PPH recibida del proveedor de servicios, seleccione *Lista de contactos*.
- Para añadir un nuevo grupo de PPH al teléfono, seleccione *Añadir grupo*.
- Para configurar los ajustes de PPH que desee utilizar, seleccione *Ajustes de PPH*.
- Para configurar los ajustes necesarios para la conexión de PPH, seleccione *Ajustes de configur.*.
- Para abrir el navegador y conectarse al portal de red de PPH proporcionado por el proveedor de servicios, seleccione *Web*.

Conexión y desconexión de PPH

Para conectarse al servicio de PPH, seleccione **Menú** > *PPH* > *Activar PPH*. indica la conexión de PPH. indica que el servicio no está disponible temporalmente. El teléfono intenta volver a conectarse automáticamente al servicio hasta que se desconecte del servicio de PPH. Si ha añadido grupos al

Copyright © 2005 Nokia. All rights reserved.

teléfono, se unirá de forma automáticamente a los grupos activos (*Predeterminado* o *Escuchado*) y el nombre del grupo predeterminado aparecerá con la pantalla en blanco.

Para desconectarse del servicio de PPH, seleccione *Desactivar PPH*.

■ Realización y recepción de llamadas mediante PPH

Defina el teléfono para utilizar el altavoz o el auricular para la comunicación de PPH.

Aviso: No sostenga el dispositivo cerca del oído si está utilizando el altavoz, ya que el volumen puede resultar muy alto.

Cuando se haya conectado al servicio de PPH, podrá realizar o recibir llamadas convencionales, de grupos o unidireccionales. Las llamadas unidireccionales se realizan únicamente a una persona.

Realización de llamadas PPH de marcación exterior

Si desea realizar una llamada PPH de marcación exterior, seleccione varios contactos de PPH de la lista de contactos. Los destinatarios recibirán una llamada entrante y tendrán que aceptarla si desean participar. Una llamada de marcación exterior creará un grupo temporal y los participantes se unirán al grupo sólo el tiempo que dure la llamada. Tras finalizar la llamada, este grupo temporal se borrará.

Seleccione **Menú** > *PPH* > *Lista de contactos* y marque los contactos deseado para la llamada de marcación exterior.

Copyright © 2005 Nokia. All rights reserved.

El icono que se encuentra detrás del contacto en la lista, mostrará el estado actual de inicio de sesión: , o indica que la persona está disponible, no disponible o es desconocido, indica que no se puede mostrar el estado. Sólo los contactos suscritos podrán ver el estado de inicio de sesión. Para cambiar los contactos que están suscritos, seleccione **Opcs.** y de las opciones de la lista de contactos disponibles *Suscrib. contacto* o *Quitar suscr. cont.*, o bien si uno o varios contactos están ya marcados *Suscrib. marcados* o *Quitar suscr. marc.*.

Pulse brevemente la tecla PPH para iniciar la llamada de marcación exterior. El servicio de PPH llamará a los contactos marcados y los contactos que se van uniendo se muestran en la pantalla. Mantenga pulsada la tecla PPH para hablar con los contactos que se han unido. Suelte la tecla PPH para escuchar la respuesta.

Pulse la tecla de finalización para terminar la llamada de marcación exterior.

Realización de una llamada de grupo

Para realizar una llamada al grupo predeterminado, pulse la tecla PPH. Un tono indica que se ha concedido el acceso y el teléfono muestra su alias y el nombre del grupo.

Para realizar una llamada al grupo predeterminado, seleccione *Lista de grupos* en el menú PPH, desplácese al grupo deseado y pulse la tecla PPH.

Mantenga pulsada la tecla PPH todo el tiempo que esté hablando y sostenga el teléfono de forma que pueda ver la pantalla. Cuando haya terminado, suelte la tecla PPH. La conversación se establece en orden de solicitud. Cuando alguien para de hablar, la primera persona que pulse la tecla PPH será la siguiente en hablar.

Copyright © 2005 Nokia. All rights reserved.

Realización de llamadas unidireccionales

- Para iniciar una llamada unidireccional desde la lista de contactos a la que haya añadido la dirección de PPH, seleccione *Lista de contactos*. Desplácese hasta un contacto y pulse la tecla PPH.

  También puede seleccionar el contacto en la *Guía*.

- Para iniciar una conversación unidireccional desde la lista de grupos de PPH, seleccione *Lista de grupos* y desplácese hasta el grupo deseado. Seleccione **Opcs.** > *Miembros activos*, desplácese al contacto deseado y pulse la tecla PPH.

- Para iniciar una llamada unidireccional desde la lista de peticiones de devolución de llamada que haya recibido, seleccione *Buzón llam. devueltas*. Desplácese hasta el alias deseado y pulse la tecla PPH.

Recepción de llamadas mediante PPH

Un tono breve le notifica las llamadas unidireccionales o de grupos entrantes. Cuando se recibe una llamada de grupo, el nombre del grupo y el alias de la persona que llama aparecen en la pantalla. Cuando se recibe una llamada unidireccional de una persona cuya información tenga guardada en la *Guía*, en la pantalla aparecerá el nombre guardado en caso de que se identifique; si no, sólo aparecerá el alias de la persona que llama.

Puede aceptar o rechazar una llamada unidireccional entrante si ha definido el teléfono para que le notifique las llamadas unidireccionales.

Si pulsa la tecla PPH para intentar responder a un grupo mientras otro miembro está hablando, escuchará un tono de espera y en la pantalla aparecerá *En cola*

Copyright © 2005 Nokia. All rights reserved.

mientras pulsa la tecla PPH. Mantenga pulsada la tecla PPH y espere a que la otra persona termine; a continuación, podrá hablar.

■ Peticiones de devolución de llamada

Si realiza una llamada unidireccional y no obtiene ninguna respuesta, podrá enviar una petición a la otra persona para que le devuelva la llamada.

Cuando alguien le envía una petición de devolución de llamada, en la pantalla aparece *Petición de devolución de llam. recibida* con el modo en espera. Cuando recibe una petición de devolución de llamada de una persona que no se encuentra en la lista de contactos, puede guardar el nombre en la *Guía*.

Envío de una petición de devolución de llamada

Puede enviar una petición de devolución de llamada de las siguientes formas:

- Para enviar una petición de devolución de llamada desde la lista de contactos del menú *Pulsar para hablar*, seleccione *Lista de contactos*. Desplácese a un contacto y seleccione **Opcs.** > *Enviar devol. llam.*.
- Para enviar una petición de devolución de llamada desde la *Guía*, busque el contacto que desee, seleccione **Opcs.** > *Detalles contacto*, desplácese a la dirección de PPH y seleccione **Opcs.** > *Enviar devol. llam.*.
- Para enviar una petición de devolución de llamada de la lista de grupos del menú PPH, seleccione *Lista de grupos* y desplácese hasta el grupo deseado. Seleccione **Opcs.** > *Miembros activos*, desplácese al contacto deseado y seleccione **Opcs.** > *Enviar devol. llam.*.

Copyright © 2005 Nokia. All rights reserved.

- Para enviar una petición de devolución de llamada desde la lista de peticiones de llamadas en el menú *Pulsar para hablar*, seleccione *Buzón llam. devueltas*. Desplácese a un contacto y seleccione **Opcs.** > *Enviar devol. llam.*.

Respuesta a una petición de devolución de llamada

1. Para abrir el *Buzón llam. devueltas*, seleccione **Ver**. Aparece la lista de alias de las personas que le han enviado peticiones de devolución de llamada.
2. Para realizar una llamada unidireccional, pulse la tecla PPH.
3. Para enviar una petición de llamada al remitente, seleccione **Opcs.** > *Enviar devol. llam.*.

   Para eliminar la petición, seleccione **Borrar**.

Guardado del remitente de la petición de devolución de llamada

1. Para abrir el *Buzón llam. devueltas*, seleccione **Ver**. Aparece la lista de alias de las personas que le han enviado peticiones de devolución de llamada.
2. Para ver la dirección de PPH del remitente, seleccione **Opcs.** > *Ver dirección PPH*.

   Para guardar un nuevo contacto o añadir la dirección de PPH a un contacto, seleccione **Opcs.** > *Guardar como* o *Añadir al contacto*.

Copyright © 2005 Nokia. All rights reserved.

Adición de un contacto unidireccional

Puede guardar los nombres de las personas a las que suele realizar llamadas unidireccionales de las formas siguientes:

- Para añadir una dirección de PPH a un nombre en la *Guía*, busque el contacto deseado y seleccione **Opcs.** > *Añadir detalle* > *Dirección PPH*.
- Para añadir un contacto a la lista de contactos de PPH, seleccione **Menú** > *PPH* > *Lista de contactos* > **Opcs.** > *Añadir contacto*.
- Para añadir un contacto de la lista de contactos, conéctese al servicio de Pulsar para hablar, seleccione *Lista de grupos* y desplácese hasta el grupo deseado. Seleccione **Opcs.** > *Miembros activos*. Desplácese hasta el miembro cuya información desea guardar y seleccione **Opcs.**. Para añadir un nuevo contacto, seleccione *Guardar como*. Para añadir una dirección de PPH a un nombre en la *Guía*, seleccione *Añadir al contacto*.

Creación y configuración de grupos

Cuando se llama a un grupo, todos los miembros del grupo escuchan la llamada al mismo tiempo.

Todos los miembros del grupo se identifican mediante un alias, que aparece como identificación de la persona que llama. Los miembros del grupo pueden elegir un alias para cada grupo.

Los grupos se registran con una dirección URL. Un usuario registra la URL de grupo en la red la primera vez que incorpora la sesión de grupo.

Copyright © 2005 Nokia. All rights reserved.

Existen tres tipos de grupos de PPH:

- Los grupos proporcionados son grupos cerrados que permiten seleccionar sólo a los participantes proporcionados por el proveedor de servicios.
- Los grupos ad hoc son grupos que pueden crear los usuarios. Puede crear su propio grupo e invitar a miembros a unirse a él.
- Los grupos ad hoc pro puede crearlos a partir de miembros de un grupo proporcionado. Por ejemplo, una empresa puede tener un grupo cerrado y varios grupos independientes creados para ciertas áreas de la empresa.

Adición de un grupo

Seleccione **Menú** > *PPH* > *Añadir grupo*. Seleccione una de las siguientes opciones:

- *Guiado*: para añadir un nuevo grupo. Para definir el nivel de seguridad para el grupo, seleccione *Grupo público* o *Grupo privado*. Si selecciona *Grupo privado*, el teléfono crea automáticamente un apartado con la dirección del grupo que los miembros no pueden ver cuando reciben la invitación al grupo. Sólo la persona que crea el grupo privado puede invitar a más miembros para que formen parte del grupo. Introduzca un nombre para el grupo. Seleccione *Predeterminado*, *Escuchado* o *Inactivo*. El teléfono indica que el grupo se ha guardado y su estado. *Predeterminado* y *Escuchado* son grupos activos. Si se pulsa la tecla PPH para realizar una llamada de grupo, se llamará al grupo predeterminado si no se ha desplazado hasta ningún grupo o contacto. Para enviar una invitación al grupo, seleccione **Sí** cuando el teléfono se lo solicite. Puede enviar la invitación mediante un mensaje de texto o infrarrojos.

Copyright © 2005 Nokia. All rights reserved.

Los miembros que invite a los grupos públicos también pueden invitar, a su vez, a más miembros al grupo.

- *Manual*: para unirse a un grupo existente. Introduzca la dirección del grupo. Seleccione *Predeterminado*, *Escuchado* o *Inactivo*. El teléfono indica que el grupo se ha guardado y su estado. *Predeterminado* y *Escuchado* son grupos activos. Si se pulsa la tecla PPH para realizar una llamada de grupo, se llamará al grupo predeterminado si no se ha desplazado hasta ningún grupo o contacto.

Recepción de una invitación

1. Cuando se recibe un mensaje de texto con una invitación a un grupo, aparecerá *Invitación de grupo recibida: ...* en la pantalla.
2. Para ver el alias de la persona que ha enviado la invitación y la dirección del grupo si el grupo no es un grupo privado, seleccione **Ver**.
3. Para añadir el grupo al teléfono, seleccione **Guardar**. Para definir el estado del grupo, seleccione *Predeterminado*, *Escuchado* o *Inactivo*.

Para rechazar la invitación, seleccione **Salir** > **Sí** o seleccione **Ver** > **Descart.** > **Sí**.

■ Ajustes de PPH

Existen dos tipos de ajustes de PPH: ajustes para la conexión al servicio y ajustes para el uso.

Puede recibir los ajustes para conectarse al servicio de su operador de red o proveedor de servicios. Consulte Servicio de ajustes de configuración en la

Copyright © 2005 Nokia. All rights reserved.

página 20. Puede introducir los ajustes manualmente. Consulte Configuración en la página 93.

Para seleccionar los ajustes de la conexión con el servicio, seleccione **Menú** > *PPH* > *Ajustes de configur.*. Seleccione una de las siguientes opciones:

Configuración: para seleccionar un proveedor de servicios, *Predeterminados* o *Config. personal* para el servicio de PPH. Sólo se muestran las configuraciones que admiten el servicio de PPH.

Cuenta: para seleccionar una cuenta del servicio de PPH contenida en los ajustes de configuración activos.

Nombre de usuario de PPH, *Alias predeterminado*, *Contraseña PPH*, *Dominio* y *Dirección del servidor*

Para editar los ajustes de PPH, seleccione **Menú** >*PPH* > *Ajustes de PPH*.

Para seleccionar el teléfono y poder recibir llamadas entrantes unidireccionales, seleccione *Llamadas 1 a 1* > *Activar*. Para realizar, pero no recibir las llamadas unidireccionales, seleccione *Desactivar*. El proveedor de servicios puede ofrecer algunos servicios que anulan estos ajustes. Para definir el teléfono de modo que le notifique las llamadas unidireccionales entrantes con una señal de llamada, seleccione *Notificar*.

Para activar los grupos escuchados, seleccione *Grupos escuchados* > *Activar*.

Para definir el teléfono para que se conecte automáticamente al servicio de PPH cuando enciende el teléfono, seleccione *Estado de PPH en inicio* > *Sí*.

Para ocultar la dirección de PPH en las llamadas de grupo y las unidireccionales, seleccione *Enviar mi dirección PPH* > *No*.

Copyright © 2005 Nokia. All rights reserved.

14. Deportes

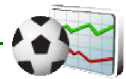

■ Brújula

El teléfono tiene una brújula digital que muestra la dirección tanto gráficamente como en dígitos.

La brújula debe estar siempre bien calibrada. Los campos electromagnéticos, los objetos de metal grandes, así como otras circunstancias pueden reducir la precisión de la brújula. No confíe en la brújula del teléfono en todas las situaciones.

Para poder calibrar la brújula tendrá que hacerlo mediante el norte magnético y definir el valor de la declinación de acuerdo a su ubicación. La declinación es la diferencia entre el norte magnético y el verdadero. La brújula se ajusta para cada dirección con el valor definido.

Encontrará los valores de la declinación en mapas especiales o en las listas de ubicaciones. El valor de declinación depende a la ubicación y de la hora, por lo tanto, deberá comprobar regularmente el valor correcto en fuentes actualizadas y establecer siempre la inclinación según la ubicación donde se encuentre. Si desea obtener más información acerca de la declinación, consulte <www.nokia.com/support>.

Mientras está utilizando la brújula, sostenga el teléfono en horizontal y utilice el nivel de burbuja que se encuentra en la esquina izquierda superior del teléfono. La brújula se desactivará y pasará al modo en espera tras un determinado periodo de tiempo para ahorrar energía; seleccione **Contin.** para volver a activar la brújula.

Copyright © 2005 Nokia. All rights reserved.

Para que la brújula no pase a modo en espera, pulse una tecla numérica cada cierto tiempo.

Puede utilizar la linterna cuando esté activa la brújula.

Calibrar la brújula

1. Seleccione **Menú** > *Deportes* > *Brújula*.
2. Si el teléfono le pide calibrar la brújula, aparecerá el mensaje *Debe calibrarse antes la brújula*. Si no es así, seleccione **Opcs.** > *Calibración*.
3. Para iniciar el calibrado, seleccione **Sí**. Coloque el teléfono sobre una superficie horizontal y nivelada, y gírelo con cuidado; o bien, mientras está en horizontal, gírelo lentamente. Utilice el gráfico de rotación en la pantalla para observar la velocidad del giro. Cuando finalice el calibrado, aparecerá el mensaje *Brújula calibrada*.

Definición de la declinación

1. Seleccione **Menú** > *Deportes* > *Brújula*.
2. Para definir la declinación, seleccione **Opcs.** > *Ajustes* > *Declinación* > *Fijar declinación*.

   Para activar el último valor de declinación definido, seleccione *Activar*.
3. Introduzca el valor de declinación en grados desde 0 a 180 y seleccione **Aceptar**.
4. Seleccione la dirección de la declinación:*Este* (+) u *Oeste* (-).

Copyright © 2005 Nokia. All rights reserved.

Definición de la dirección

1. Seleccione **Menú** > *Deportes* > *Brújula*.
2. Para definir la dirección de la brújula, siga los comandos que irán apareciendo en la pantalla. Para volver a definir la dirección del destino que desee, seleccione **Reiniciar** > **Sí**. Coloque el teléfono en la dirección del destino que desee y seleccione **Dirección**.

En la parte superior derecha de la pantalla aparecerán las flechas apuntando en la dirección definida, así como el valor numérico. Cuando la flecha apunta hacia la parte superior de la pantalla, significa que el teléfono señala en la dirección correcta.

■ Cronómetro

Para medir el tiempo, obtenga tiempos intermedios o tiempos por fases mediante el cronómetro. Mientras se mide el tiempo, pueden utilizarse las demás funciones del teléfono. Si desea que el cronómetro funcione en segundo plano, pulse la tecla de finalización de llamada.

El uso del cronómetro, o el de esta función en segundo plano mientras se están utilizando otras funciones, aumenta la demanda de alimentación de la batería y acorta su duración.

Seleccione **Menú** > *Deportes* > *Cronómetro* y una de las siguientes opciones:

Tiempo dividido: para tomar los tiempos intermedios. Para iniciar la medición del tiempo, seleccione **Iniciar**. Seleccione **Dividido** cada vez que desee obtener un tiempo intermedio. Para detener la medición del tiempo, seleccione **Detener**. Para guardar el tiempo medido, seleccione **Guardar**. Para volver a iniciar la medición

Copyright © 2005 Nokia. All rights reserved.

del tiempo, seleccione **Opcs.** > *Iniciar*. El tiempo obtenido se añade al anterior. Para restablecer el tiempo sin guardarlo, seleccione *Reiniciar*. Si desea que el cronómetro funcione en segundo plano, pulse la tecla de finalización de llamada.

Tiempo por fase: para tomar los tiempos por fases. Si desea que el cronómetro funcione en segundo plano, pulse la tecla de finalización de llamada.

Continuar: para ver el tiempo que ha definido en segundo plano.

Mostrar último: para ver el último tiempo medido si el cronómetro no se restablece.

Ver tiempos o *Borrar tiempos*: para ver o eliminar los tiempos guardados.

■ Temporizador de cuenta atrás

Seleccione **Menú** > *Deportes* > *Cuenta atrás*. Introduzca la hora de la alarma en horas, minutos y segundos y, a continuación, seleccione **Aceptar**. Si lo desea, escriba una nota para que aparezca cuando termine la cuenta atrás. Para iniciar el temporizador de cuenta atrás, seleccione *Iniciar*. Para cambiar el tiempo de cuenta atrás, seleccione *Cambiar tiempo*. Para detener el temporizador, seleccione *Detener temporiz.*.

Si la hora de la alarma llega cuando el teléfono se encuentra el modo en espera, se escuchará un tono y aparecerá de forma intermitente la nota de texto, si se ha definido o *Terminó la cuenta atrás*. Para detener la alarma, pulse cualquier tecla. Si no pulsa ninguna tecla, la alarma se detendrá automáticamente transcurridos 30 segundos. Para detener la alarma y borrar la nota, seleccione **Salir**. Para volver a iniciar el temporizador de cuenta atrás, seleccione **Reiniciar**.

Copyright © 2005 Nokia. All rights reserved.

■ Mensaje de audio

Consulte Mensajes de audio Nokia Xpress en la página 51.

■ Termómetro

El termómetro mide la temperatura en Celsius y Fahrenheit. Puede definir el teléfono para que se muestre la temperatura en el modo en espera. El termómetro se utiliza para planificar y controlar las actividades al aire libre, pero no está pensado para uso profesional.

El termómetro facilita mediciones generales para uso personal que pueden diferir de las mediciones científicas.

Seleccione **Menú** > *Deportes* > *Termómetro*.

Para mostrar (u ocultar) el valor de la temperatura en el modo en espera, seleccione *Mostrar termóm.* (u *Ocultar termóm.*).

Para definir el teléfono para que la temperatura se muestre en Celsius o Fahrenheit, seleccione *Formato temp.*.

Copyright © 2005 Nokia. All rights reserved.

15. Organizador

Alarma

El teléfono puede configurarse para que suene la alarma a una hora determinada. Seleccione **Menú** > *Organizador* > *Alarma*.

Para configurar la alarma, seleccione *Hora de alarma*, e introduzca la hora de la alarma. Para modificar la hora definida para la alarma, seleccione *Activar*. Para configurar el teléfono de manera que suene la alarma los días seleccionados de la semana, seleccione *Repetir alarma*.

Para seleccionar la señal de la alarma o definir un canal de radio como señal de alarma, seleccione *Tono de alarma*. Si selecciona la radio como señal de alarma, conecte el sistema manos libres portátil al teléfono. El teléfono utiliza el último canal que haya escuchado como señal de alarma y la alarma lo reproduce a través del altavoz. Si retira el manos libres portátil o apaga el teléfono, la señal de alarma predeterminada sustituye a la radio.

Para definir el tiempo de espera de la repetición de la alarma, seleccione *Tiempo de repet. de alarma*.

Detener la alarma

El teléfono emitirá un tono de aviso y en la pantalla aparecerá *¡Alarma!...* y la hora actual, incluso si el teléfono estaba apagado. Para detener la alarma, seleccione **Detener**. Si deja que el teléfono continúe emitiendo la señal de

Copyright © 2005 Nokia. All rights reserved.

alarma durante un minuto o si selecciona **Repetir**, la alarma se detiene aproximadamente durante el tiempo definido y luego vuelve a sonar.

Si se alcanza la hora programada de alarma mientras el dispositivo está apagado, éste se enciende automáticamente y empieza a emitir el tono de alarma. Si pulsa **Detener**, el dispositivo pregunta si desea activar el dispositivo para hacer llamadas. Pulse **No** para apagar el dispositivo o **Sí** para efectuar y recibir llamadas. No pulse **Sí** cuando el uso del teléfono móvil pueda causar interferencias o comportar algún peligro.

■ Agenda

Seleccione **Menú** >*Organizador* > *Agenda*.

La fecha actual se indica mediante un cuadro alrededor del día. Si hay alguna nota definida para ese día, éste aparecerá en negrita. Para ver las notas del día, seleccione **Ver**. Para ver una semana, seleccione **Opcs.** > *Vista de la semana*. Para eliminar todas las notas de la agenda, seleccione la vista mensual o semanal, y seleccione **Opcs.** > *Borrar notas*.

Otras opciones de la vista de día pueden ser *Crear una nota*, *Borrar*, *Editar*, *Mover* o *Repetir* una nota; *Copiar* una nota a otro día; *Enviar nota* como mensaje de texto o mensaje multimedia, mediante infrarrojos, o a la agenda de otro teléfono compatible. En *Ajustes* puede establecer los ajustes de fecha y de hora. En *Borrar notas automáticamente* permite configurar el teléfono para que, transcurrido un periodo de tiempo determinado, borre de forma automática las notas antiguas.

Copyright © 2005 Nokia. All rights reserved.

Creación de una nota de la agenda

Seleccione **Menú** > *Organizador* > *Agenda*. Desplácese a la fecha que desee y seleccione **Opcs.** > *Crear una nota* y seleccione uno de los siguientes tipos de notas:
Reunión, *Llamar a*, *Cumpleaños*, *Memorándum* o *Nota de aviso*.

Alarmas de notas

El teléfono emite un pitido y aparece en pantalla la nota. Cuando aparece en pantalla una nota de llamada, para llamar al número que aparece, pulse la tecla de llamada. Para detener la alarma y ver la nota, seleccione **Ver**. Para detener la alarma durante aproximadamente 10 minutos, seleccione **Repetir**. Para detener la alarma sin ver la nota, seleccione **Salir**.

■ Lista de tareas

Para guardar notas para las tareas que debe hacer, seleccione **Menú** > *Organizador* > *Lista tareas*.

Para crear una nota si no se ha añadido ninguna, seleccione *Añ. nota*; en caso contrario, seleccione **Opcs.** > **Añ. nota**. Escriba la nota y seleccione **Guardar**. Seleccione la prioridad, la fecha de vencimiento y el tipo de alarma para la nota.

Para ver una nota, desplácese hasta ella y seleccione **Ver**.

También es posible seleccionar una opción para borrar la nota seleccionada, así como borrar todas las notas marcadas como realizadas. Es posible ordenar las notas por prioridad o por fecha de vencimiento, enviar una nota como mensaje de

Copyright © 2005 Nokia. All rights reserved.

texto o multimedia a otro teléfono, guardarla como nota de la agenda o acceder a la agenda.

Mientras ve una nota, puede también seleccionar una opción para editar su fecha de vencimiento, su prioridad o marcarla como realizada.

■ Notas

Para utilizar esta aplicación para escribir y enviar las notas, seleccione **Menú** > *Organizador* > *Notas*. Para crear una nota si no se ha añadido ninguna, seleccione **Añ. nota**; en caso contrario, seleccione **Opcs.** > *Crear una nota*. Escriba la nota y seleccione *Guardar*.

Entre las opciones de las notas se incluyen la edición y el borrado. Durante la edición de una nota, podrá salir del editor de texto sin guardar los cambios. Puede enviar la nota a dispositivos compatibles a través de un mensaje de texto, un mensaje multimedia o infrarrojos. Si la nota es demasiado extensa para enviarla como mensaje de texto, el teléfono le solicitará que borre de la nota el número necesario de caracteres.

■ Calculadora

La calculadora del teléfono suma, resta, multiplica, divide, halla el cuadrado y la raíz cuadrada, al tiempo que también realiza conversiones monetarias.

Nota: Esta calculadora tiene una precisión limitada y está diseñada para cálculos sencillos.

Copyright © 2005 Nokia. All rights reserved.

Seleccione **Menú** > *Organizador* > *Calculadora*. When 0 is displayed on the screen, enter the first number in the calculation. Pulse la tecla **#** para insertar una coma decimal. Seleccione **Opcs.** >*Sumar*, *Restar*, *Multiplicar*, *Dividir*, *Cuadrado*, *Raíz cuadrada* o *Cambiar signo*. Introduzca el segundo número. Para obtener el resultado, seleccione **Result.**. Repita esta secuencia tantas veces como sea necesario. Para iniciar un nuevo cálculo, en primer lugar deberá mantener pulsada la tecla **Borrar**.

Para realizar una conversión de moneda, seleccione **Menú** > *Organizador* > *Calculadora*. Para guardar el tipo de intercambio, seleccione **Opcs.** > *Tipo de cambio*. Seleccione una de las opciones que aparecen en la pantalla. Introduzca el tipo de intercambio, pulse la tecla **#** para insertar una coma decimal y seleccione **Aceptar**. El tipo de cambio se guardará en la memoria hasta que se sustituya por otro. Para realizar la conversión de moneda, introduzca la cantidad que desea convertir y seleccione **Opcs.** > *A nacional* o *A extranjera*.

Nota: Si cambia de moneda base, deberá introducir los nuevos tipos de cambio porque todos los tipos de cambio anteriores se ponen a cero.

Sincronización

La sincronización permite guardar los datos de la agenda y la *Guía* en un servidor de Internet remoto (servicio de red) o en un PC compatible. En caso de que haya guardado los datos en el servidor de Internet remoto, para sincronizar el teléfono, inicie la sincronización desde el teléfono. Para sincronizar los datos de la guía, la agenda y las notas del teléfono de modo que se correspondan con los datos del PC compatible, inicie la sincronización desde el PC. Los datos de contacto de su tarjeta SIM no se sincronizarán.

Copyright © 2005 Nokia. All rights reserved.

Si responde a una llamada durante la sincronización, ésta finalizará y deberá reiniciarla.

Sincronización desde el teléfono

Antes de realizar la sincronización desde el teléfono, deberá llevar a cabo lo siguiente:

- Suscribirse a un servicio de sincronización. Para obtener más información al respecto, póngase en contacto con su proveedor de servicios.
- Su proveedor de servicios puede facilitarle los ajustes de sincronización. Consulte Ajustes de sincronización en la página 127.

Para iniciar la sincronización desde el teléfono, siga los siguientes pasos:

1. Defina los ajustes de configuración que necesita para la sincronización. Consulte Ajustes de sincronización en la página 127.
2. Seleccione **Menú** > *Organizador* > *Sincroniz.* > *Sincronización con servidor* > *Datos para la sincronización*. Marque los datos que vaya a sincronizar.
3. Seleccione **Menú** > *Organizador* > *Sincroniz.* > *Sincronización con servidor* > *Sincronizar*. Después de la confirmación, se sincronizarán los datos marcados del conjunto activo.

La primera vez que lleve a cabo la sincronización o tras una sincronización interrumpida, el proceso puede tardar hasta 30 minutos en caso de que la guía o la agenda estén llenas.

Copyright © 2005 Nokia. All rights reserved.

Ajustes de sincronización

Puede recibir los ajustes de configuración necesarios en un mensaje de configuración de su operador de red o proveedor de servicios. Para gestionar los ajustes de configuración, consulte Configuración en la página 93.

1. Seleccione **Menú** > *Organizador* > *Sincroniz.* > *Sincronización con servidor* > *Ajustes de sincronización* y una de las siguientes opciones:

   Configuración: sólo se muestran las configuraciones que admitan el servicio de sincronización. Seleccione un proveedor de servicios, *Predeterminados* o *Config. personal* para la sincronización.

   Cuenta: seleccione una cuenta del servicio de sincronización contenida en los ajustes de configuración activos.

2. Seleccione *Ajustes de sincronización del PC* para introducir los ajustes para la sincronización alertada del servidor. Configure el *Nombre de usuario* y la *Contraseña*.

   El nombre de usuario y contraseña deben coincidir en el teléfono y en el ordenador.

Sincronización desde un PC compatible

Si desea sincronizar la *Guía*, la *Agenda* y las *Notas* de un PC compatible, utilice una conexión de infrarrojos o de cable de datos. También deberá tener instalado en el PC el software Nokia PC Suite. Inicie la sincronización desde el PC con Nokia PC Suite.

Copyright © 2005 Nokia. All rights reserved.

16. Aplicaciones

■ Juegos

El software del teléfono incluye más juegos.

Inicio de un juego

Seleccione **Menú** > *Aplicaciones* > *Juegos*. Desplácese hasta el juego deseado y seleccione **Abrir**.

Para consultar las opciones de los juegos, consulte Otras opciones de las aplicaciones en la página 131.

Descargas de juegos

Seleccione *Menú* > *Aplicaciones* > **Opcs.** > *Descargas* > *Descargas juegos*. Aparecerá la lista de favoritos disponibles. Seleccione *Más favoritos* para acceder a la lista de favoritos en el menú *Web*. Consulte Favoritos en la página 139.

Importante: Instale únicamente aplicaciones procedentes de fuentes que ofrezcan una protección adecuada contra virus y otros programas dañinos.

Ajustes de juegos

Para definir los sonidos, la iluminación y la vibración para el juego, seleccione *Menú* > *Aplicaciones* > **Opcs.** > *Ajustes aplicacs.*.

Copyright © 2005 Nokia. All rights reserved.

■ Colección

El software del teléfono incluye algunas aplicaciones Java especialmente diseñadas para este teléfono Nokia.

Inicio de una aplicación

Seleccione **Menú** > *Aplicaciones* > *Colección*. Desplácese hasta una aplicación y seleccione **Abrir**.

Aplicación Entrenador

La aplicación Entrenador es un entrenador personal e interactivo que le ayudará a mejorar su forma física, fuerza y resistencia. Los programas se crean basándose en sus datos personales, ya sea para entrenarse en el exterior o dentro.

Antes de comenzar a practicar ejercicio, consulte con su médico.

Aviso: El ejercicio puede representar algún riesgo, especialmente para aquellas personas que han llevado una vida sedentaria. Antes de comenzar a practicar ejercicio, consulte con su médico.

Existen numerosos factores para decidir el momento en el que definir los límites del ritmo y los niveles de intensidad del ejercicio. Algunos de estos factores incluyen la edad, la frecuencia de ejercicio y la forma física en general.

Para comenzar a utilizar la aplicación Entrenador, seleccione **Menú** > *Aplicaciones* > *Colección* > *Entrenad. fitness* > **Abrir**.

Lea la renuncia de responsabilidades y seleccione *Renuncia aceptada* para aceptar los términos.

Copyright © 2005 Nokia. All rights reserved.

La primera vez que utilice la aplicación Entrenador, tendrá que introducir los detalles personales, incluyendo su sexo, fecha de nacimiento, unidad de medida, altura, peso, nivel de resistencia y de fuerza. Otros datos que tendrá que introducir son el ritmo cardiaco máximo y en descanso.

Seleccione un programa con *Planificador* con el que obtendrá ayuda para planificar y fijar los objetivos de su programa para mejorar su forma física. O bien, podrá seleccionar *Inicio rápido* para comenzar inmediatamente un programa basado en el modo personal.

Introducción

La introducción es una presentación de las principales funciones del teléfono.

Para comenzar a utilizar Introducción, seleccione **Menú** > *Aplicaciones* > *Colección* > *Introducción* > **Abrir**.

Para controlar el volumen del sonido durante la presentación, pulse la tecla de selección izquierda y, a continuación, la tecla de desplazamiento derecha o izquierda. Para salir de la presentación, pulse la tecla de selección derecha o la de finalización.

Aplicación Polar

Puede que su teléfono incluya algunas aplicaciones Polar.

Las aplicaciones Polar están pensadas para utilizarlas con los monitores de ritmo cardiaco Polar compatibles. Para obtener más información sobre dispositivos compatibles, abra la aplicación Polar que desee. Después de finalizar su sesión de

Copyright © 2005 Nokia. All rights reserved.

entrenamiento, puede transferir los datos desde los monitores de ritmo cardiaco Polar compatibles al teléfono mediante los infrarrojos para realizar una revisión instantánea.

Para iniciar una aplicación Polar, seleccione **Menú** > *Aplicaciones* > *Colección*. Desplácese hasta la aplicación Polar deseada y seleccione **Abrir**.

Lea la renuncia de responsabilidades y seleccione *Renuncia aceptada* para aceptar los términos.

Otras opciones de las aplicaciones

Borrar: para borrar la aplicación o conjunto de aplicaciones del teléfono.

Mover: para mover una aplicación a una carpeta diferente.

Detalles: para ver información adicional acerca de la aplicación.

Actualizar versión: para comprobar si hay disponible una nueva versión de la aplicación para descargarla desde la *Web* (servicio de red).

Acceso a aplicac.: para limitar el acceso de la aplicación a la red. Se muestran distintas categorías. Seleccione en cada categoría, si está disponible, uno de los permisos siguientes: *Pregunt. cada vez* para definir el teléfono de modo que le pregunte siempre por el acceso a la red, *Preg. 1ª vez sólo* para definir el teléfono de modo que le pregunte la primera vez por el acceso a la red, *Siempre permitido* para permitir el acceso a la red o *No permitido* para no permitir el acceso a la red.

Página web: para proporcionar información más detallada o datos adicionales sobre la aplicación desde una página de Internet. La red debe admitir esta función. Sólo aparecerá si se ha proporcionado una dirección de Internet con la aplicación.

Copyright © 2005 Nokia. All rights reserved.

Tipo de vista: para mostrar las aplicaciones en la carpeta como una *Lista con detalles*, una *Lista*, normal o una *Cuadrícula*.

Clasificar: para ordenar las aplicaciones por nombre, fecha, formato o tamaño.

Borrar todo: para borrar todas las aplicaciones de la carpeta.

Añadir carpeta: para añadir una carpeta nueva.

Estado de la memoria: para ver la memoria disponible y la memoria utilizada del teléfono.

Lista claves activ.: para ver la lista de todas las claves de activación disponibles. Puede eliminar las teclas de activación que estén vencidas.

Descarga de una aplicación

El teléfono admite aplicaciones Java J2ME™. Asegúrese de que la aplicación es compatible con el teléfono antes de descargarla.

Importante: Instale únicamente aplicaciones procedentes de fuentes que ofrezcan una protección adecuada contra virus y otros programas dañinos.

Las nuevas aplicaciones de Java pueden descargarse de varias formas.

Seleccione **Menú** > *Aplicaciones* > **Opcs.** > *Descargas* > *Descargas aplics.*. Aparecerá la lista de favoritos disponibles. Seleccione *Más favoritos* para acceder a la lista de favoritos en el menú *Web*. Seleccione el favorito adecuado para conectarse a la página que desee. Consulte la disponibilidad de los distintos servicios, así como precios y tarifas, con su proveedor de servicios.

Seleccione **Menú** > *Web* > *Enlaces de descarga*. Descargue una aplicación o juego apropiado. Consulte Descargas en la página 140.

Copyright © 2005 Nokia. All rights reserved.

Utilice la función de descarga de juegos. Consulte Descargas de juegos en la página 128.

Para descargar las aplicaciones en el teléfono, utilice el instalador de aplicaciones Nokia Application Installer de PC Suite.

El dispositivo puede tener cargadas las direcciones de algunos sitios que no estén asociados con Nokia. Nokia no garantiza ni respalda estos sitios. Si accede a ellos, deberá tomar algunas precauciones en cuanto a seguridad y contenido, tal como haría con cualquier otro sitio de Internet.

Al descargar una aplicación, ésta se puede guardar en el menú *Juegos* en lugar de en el menú *Aplicaciones*.

Copyright © 2005 Nokia. All rights reserved.

17. Web

Puede acceder a varios servicios de Internet móvil con el navegador del teléfono.

Importante: Utilice únicamente servicios de confianza y que ofrezcan una protección y seguridad adecuadas contra software dañino.

Consulte la disponibilidad de estos servicios, así como precios y tarifas, con su proveedor de servicios.

Con el navegador del teléfono podrá ver los servicios que utilizan Wireless Mark-Up Language (WML) o extensible HyperText Mark-up Language (xHTML) en sus páginas (el aspecto puede variar según el tamaño de la pantalla). Es posible que no pueda ver todos los detalles de las páginas de Internet.

■ Configuración de la navegación

Los ajustes de configuración para la navegación en un mensaje de configuración del operador de red o proveedor de servicios que ofrece el servicio que desea utilizar: consulte Servicio de ajustes de configuración en la página 20. También puede introducir todos los ajustes de configuración manualmente: consulte Configuración en la página 93.

Copyright © 2005 Nokia. All rights reserved.

■ Conexión a un servicio

En primer lugar, asegúrese de que se encuentran activados los ajustes de configuración del servicio que desea utilizar.

1. Para seleccionar los ajustes para conectarse al servicio, seleccione **Menú** > *Web* > *Ajustes* > *Ajustes de configuración*.
2. Seleccione *Configuración*: sólo se muestran las configuraciones que admiten el servicio de navegación. Seleccione un proveedor de servicios, *Predeterminados* o *Config. personal* para navegar: consulte Configuración de la navegación en la página 134.

   Seleccione *Cuenta* y una cuenta del servicio de navegación contenida en los ajustes de configuración activos.

   Seleccione *Mostrar ventana de terminal* > *Sí* para llevar a cabo manualmente la autenticación de usuario para las conexiones a intranet.

Después, para establecer una conexión con el servicio emplee una de las siguientes formas:

- Seleccione **Menú** > *Web* > *Página de inicio*; o en el modo en espera, mantenga pulsada la tecla **0**.
- Para seleccionar un favorito del servicio, seleccione **Menú** > *Web* > *Favoritos*.
- Para seleccionar la última dirección URL, seleccione **Menú** > *Web* > *Última dirección web*.
- Para introducir el nombre de un servicio, seleccione **Menú** > *Web* > *Ir a dirección*, introduzca el nombre y seleccione **Aceptar**.

Copyright © 2005 Nokia. All rights reserved.

■ Navegación por páginas

Una vez establecida una conexión con un servicio, puede comenzar a navegar por sus páginas. Tenga en cuenta que la función de las teclas del teléfono puede variar según los distintos servicios; siga las instrucciones que aparecen en la pantalla. Para más información, póngase en contacto con su proveedor de servicios.

Si ha seleccionado los paquetes de datos como portador de datos, G aparece en la esquina superior izquierda de la pantalla durante la navegación. Si recibe una llamada o un mensaje de texto, o realiza una llamada durante una conexión de paquetes de datos, el indicador aparecerá en la parte superior derecha de la pantalla para indicar que la conexión de paquetes de datos se ha suspendido (está en espera). Tras la llamada, el teléfono intenta reconectar la conexión de paquetes de datos.

Navegación con las teclas del teléfono

Desplácese en cualquier dirección para navegar por la página.

Para seleccionar un elemento resaltado, pulse la tecla de llamada o seleccione Selecc..

Para introducir letras y números, pulse las teclas del **0** al **9**. Para introducir caracteres especiales, pulse *****.

Copyright © 2005 Nokia. All rights reserved.

Opciones disponibles durante la navegación

Web, *Página de inicio*, *Accesos directos*, *Añadir favorito*, *Favoritos*, *Opciones página*, *Historial*, *Enlaces de descarga*, *Otras opciones*, *Volver a cargar* y *Abandonar* pueden estar disponibles. El proveedor de servicios también puede ofrecer otras opciones.

Una caché es una posición de la memoria que se emplea para guardar datos de forma temporal. Si ha intentado acceder o ha accedido a información confidencial que exige contraseñas, vacíe la caché del teléfono después de cada uso. La información o los servicios a los que ha accedido se almacenan en la memoria caché.

Para vaciar la caché, consulte Memoria caché, en la página 142.

Llamada directa

El navegador es compatible con funciones a las que puede acceder durante la navegación. Puede realizar una llamada de voz, enviar tonos DTMF mientras hay una llamada de voz en curso y guardar un nombre y un número de teléfono desde una página.

■ Ajustes de aspecto

Mientras navega, seleccione **Opcs.** > *Otras opciones* > *Ajustes aspecto*; o en el modo en espera, seleccione **Menú** > *Web* > *Ajustes* > *Ajustes de aspecto* y seleccione una de las siguientes opciones:

Ajuste de líneas de texto > *Activar*: para definir que el texto continúe en la siguiente línea de la pantalla. Si selecciona *Desactivar*, el texto se abreviará.

Copyright © 2005 Nokia. All rights reserved.

Tamaño de fuente > *Diminuta*, *Pequeñas* o *Medianas*: para definir el tamaño de la fuente.

Mostrar imágenes > *No*: para ocultar las imágenes de la página. De este modo resulta más rápida la navegación por páginas que contienen una gran cantidad de imágenes.

Avisos > *Aviso de conexión no segura* > *Sí*: para configurar el teléfono para que le avise cuando se cambia de una conexión codificada a otra que no lo esté durante la navegación.

Avisos > *Aviso de elementos no seguros* > *Sí*: para configurar el teléfono para que le avise cuando una página codificada contenga elementos no seguros (tenga en cuenta que estas alertas no garantizan una conexión segura). Para obtener más información, consulte Seguridad del navegador en la página 142.

Codificación de caracteres > *Codificación de contenido*: para seleccionar la codificación para el contenido de las páginas del navegador.

Codificación de caracteres > *Direcciones web Unicode (UTF-8)* > *Activar*: para definir el teléfono de modo que envíe una URL como codificación UTF-8. Puede que necesite este ajuste cuando acceda a una página Web creada en otro idioma.

■ Cookies

El término cookie sirve para designar una serie de datos que un sitio guarda en la memoria caché del teléfono. Las cookies se guardan hasta que se borra la memoria caché: consulte Memoria caché en la página 142.

Copyright © 2005 Nokia. All rights reserved.

Mientras navega, seleccione **Opcs.** > *Otras opciones* > *Seguridad* > *Ajustes de cookies* o en el modo en espera, seleccione **Menú** > *Web* > *Ajustes* > *Ajustes de seguridad* > *Cookies*. Para permitir o impedir que el teléfono reciba cookies, seleccione *Permitir* o *Rechazar*.

■ Scripts en conexiones seguras

Puede seleccionar si desea permitir que se ejecuten scripts desde una página segura. El teléfono admite los scripts WML.

1. Mientras navega, seleccione **Opcs.** > *Otras opciones* > *Ajustes de seguridad* > *Ajustes de scripts* o en el modo de espera, seleccione **Menú** > *Web* > *Ajustes* > *Ajustes de seguridad* > *Scripts en conexión segura*.
2. Para permitir los scripts, seleccione *Permitir*.

■ Favoritos

Se pueden almacenar direcciones de páginas como favoritos en la memoria del teléfono.

1. Mientras navega, seleccione **Opcs.** > *Favoritos* o en el modo en espera, seleccione **Menú** > *Web* > *Favoritos*.
2. Desplácese hasta un favorito y selecciónelo, o bien, pulse la tecla de llamada para establecer una conexión con la página asociada al favorito.
3. Seleccione **Opcs.** para ver, editar, eliminar o enviar el favorito, para crear uno nuevo o para guardarlo en una carpeta.

Copyright © 2005 Nokia. All rights reserved.

El dispositivo puede tener cargadas las direcciones de algunos sitios que no estén asociados con Nokia. Nokia no garantiza ni respalda estos sitios. Si decide acceder a ellos, deberá tomar las mismas precauciones en cuanto a seguridad y contenido, tal como haría con cualquier otro sitio de Internet.

Recepción de favoritos

Cuando reciba un favorito enviado como favorito, aparecerá en la pantalla *1 favorito recibido*. Para guardar e favorito, seleccione **Mostrar** > **Guardar**. Para ver o borrar el favorito, seleccione **Opcs.** > *Ver* o *Borrar*. Para descartar el favorito tan pronto como lo reciba, seleccione **Salir** > **Aceptar**.

■ Descargas

Para descargar más tonos, imágenes, juegos o aplicaciones al teléfono (servicio de red), seleccione **Menú** > *Web* > *Enlaces de descarga* > *Descargas tonos*, *Descargas gráfs.*, *Descargas juegos*, *Descargas vídeo*, *Descarga temas* o *Descargas aplics.*.

Importante: Instale únicamente aplicaciones procedentes de fuentes que ofrezcan una protección adecuada contra virus y otros programas dañinos.

■ Buzón de entrada de servicio

El teléfono puede recibir mensajes de servicio (mensajes de difusión) enviados por su proveedor de servicios (servicio de red). Los mensajes de servicio son notificaciones de titulares de noticias, por ejemplo, y pueden contener un mensaje de texto o la dirección de un servicio.

Copyright © 2005 Nokia. All rights reserved.

Para acceder al *Buzón de servicio* en el modo en espera, seleccione **Mostrar** cuando haya recibido un mensaje de servicio. Si selecciona **Salir**, el mensaje se mueve a la carpeta *Buzón de servicio*. Para acceder más tarde al *Buzón de servicio*, seleccione **Menú** > *Web* > *Buzón de servicio*.

Para acceder al *Buzón de servicio* mientras navega, seleccione **Opcs.** > *Otras opciones* > *Buzón de servicio*. Desplácese hasta el mensaje que desee y seleccione **Recuper.** para activar el navegador y descargar el contenido marcado. Para mostrar información detallada sobre la notificación del servicio o para eliminar el mensaje, seleccione **Opcs.** > *Detalles* o *Borrar*.

Ajustes de buzón de entrada de servicio

Seleccione **Menú** > *Web* > *Ajustes* > *Ajustes de buzón entrada de servic.*.

Para definir si desea recibir mensajes de servicio, seleccione *Mensajes de servicio* > *Activar* o *Desactivar*.

Para configurar el teléfono para recibir sólo mensajes cuyo contenido sea de autores autorizados por el proveedor de servicios, seleccione *Filtro de mensajes* > *Activar*.

Para configurar el teléfono de modo que active el navegador en el modo en espera cuando el teléfono reciba un mensaje de servicio, seleccione *Conexión automática* > *Activar*.(no se encuentra disponible para todos los tipos de mensajes). Si selecciona *Desactivar*, el teléfono activa el navegador sólo si selecciona *Recuper.* cuando el teléfono haya recibido un mensaje de servicio.

Copyright © 2005 Nokia. All rights reserved.

Memoria caché

Una caché es una posición de la memoria que se emplea para guardar datos de forma temporal. Si ha intentado acceder o ha accedido a información confidencial que exige contraseñas, vacíe la caché del teléfono después de cada uso. La información o los servicios a los que ha accedido se almacenan en la memoria caché.

Para vaciar la memoria caché durante la navegación, seleccione **Opcs.** > *Otras opciones* > *Borrar la caché*; en el modo en espera, seleccione **Menú** > *Web* > *Borrar la caché*.

Seguridad del navegador

Las funciones de seguridad pueden resultar necesarias para algunos servicios como, por ejemplo, servicios de banca o de compra en línea. Para esas conexiones, necesita certificados de seguridad y posiblemente un módulo de seguridad que puede estar disponible en su tarjeta SIM. Para más información, póngase en contacto con su proveedor de servicios.

Módulo de seguridad

El modulo de seguridad permite mejorar los servicios de seguridad para aplicaciones que requieran una conexión de navegador y permite el uso de la firma digital. El módulo de seguridad puede contener certificados, así como claves públicas y privadas. El proveedor de servicios es el encargado de guardar los certificados en el módulo de seguridad.

Copyright © 2005 Nokia. All rights reserved.

Seleccione **Menú** > *Web* > *Ajustes* > *Ajustes de seguridad* > *Ajustes de módulo de seguridad* y una de las siguientes opciones:

Detalles módulo de seguridad: para ver el nombre, el estado, fabricante y número de serie del modulo de seguridad.

Petición de PIN del módulo: para configurar el teléfono de modo que solicite el PIN de módulo cuando utilice los servicios suministrados por el módulo de seguridad. Introduzca el código y seleccione *Activar*. Para desactivar la petición del PIN de módulo, seleccione *Desactivar*.

Cambiar PIN del módulo: para cambiar el PIN de módulo, si lo permite el módulo de seguridad. Introduzca el código PIN de módulo actual y, a continuación, introduzca el nuevo código dos veces.

Cambiar PIN de firma: para cambiar el código PIN de firma para la firma digital. Seleccione el PIN de firma que desea cambiar. Introduzca el código PIN actual y, a continuación, el código nuevo dos veces.

Consulte también Códigos de acceso en la página 19.

Copyright © 2005 Nokia. All rights reserved.

Certificados

Importante: Tenga presente que, incluso cuando el uso de certificados reduce sustancialmente los riesgos asociados a las conexiones remotas y a la instalación de software, éstos deben utilizarse correctamente para poder aprovechar realmente esa seguridad adicional. Los certificados no ofrecen ninguna clase de protección por sí solos; el administrador de certificados debe poseer certificados correctos, auténticos o fiables para que exista una seguridad adicional.
Los certificados tienen una duración limitada. Si aparece el texto Certificado caducado o Certificado no válido a pesar de que debería ser válido, compruebe que la hora y fecha actuales del dispositivo sean correctos.

Antes de cambiar cualquier valor del certificado, asegúrese de que el propietario del mismo sea de plena confianza y de que pertenezca realmente al propietario que figura en la lista.

Existen tres tipos de certificados: certificados del servidor, certificados de autorización y certificados de usuario. Puede recibir estos certificados de su proveedor de servicios. El proveedor de servicios es el encargado de guardar los certificados de autoridad y certificados del usuario en el módulo de seguridad.

Para ver la lista de los certificados de autoridad o de usuario descargados en el teléfono, seleccione **Menú** > *Web* > *Ajustes* > *Ajustes de seguridad* > *Certificados de autoridad* o *Certificados de usuario*.

El indicador de seguridad aparece durante la conexión si la transmisión de datos entre el teléfono y el servidor de contenidos está codificada.

El icono de seguridad no indica que la transmisión de datos establecida entre la pasarela y el servidor de contenidos (o el lugar donde se almacena el recurso solicitado) sea segura. El proveedor de servicios asegura la transmisión de datos entre la pasarela y el servidor de contenidos.

Copyright © 2005 Nokia. All rights reserved.

Firma digital

Se pueden crear firmas digitales con el teléfono siempre y cuando su tarjeta SIM disponga de un módulo de seguridad. El uso de la firma digital equivale a la firma en una factura, en un contrato o en cualquier otro documento.

Para utilizar la firma digital, seleccione un vínculo en una página, por ejemplo, el título de un libro que desea comprar y su precio. Aparece el texto que se tiene que firmar, que puede incluir el precio y la fecha.

Compruebe que el texto del encabezado sea *Leer* y que aparezca el icono de firma digital .

Si no aparece el icono de firma digital, significará que no se cumplen los requisitos de seguridad y, por tanto, no deberá introducir ningún dato personal como el PIN de firma.

Para firmar el texto, lea primero el texto y, a continuación, seleccione **Firmar**.

Es posible que el texto ocupe varias pantallas. Asegúrese, por lo tanto, de que se ha desplazado por todas las pantallas para leer el texto completo antes de firmar.

Seleccione el certificado de usuario que desea utilizar. Introduzca el PIN de firma (consulte Códigos de acceso en la página 19) y seleccione **Aceptar**. El icono de firma digital desaparecerá y es posible que el servicio muestre una confirmación de la compra.

Copyright © 2005 Nokia. All rights reserved.

18. Servicios SIM

La tarjeta SIM puede proporcionar servicios adicionales a los que puede acceder. Este menú sólo está disponible si lo admite la tarjeta SIM. El nombre y contenido de este menú dependen de la tarjeta SIM.

Para obtener más detalles sobre disponibilidad, tarifas e información sobre los servicios SIM, póngase en contacto con el distribuidor de su tarjeta SIM, por ejemplo, el operador de red, proveedor de servicios u otro distribuidor.

Para configurar el teléfono para que muestre los mensajes de confirmación enviados entre el teléfono y la red al utilizar servicios SIM, seleccione **Menú** > *Ajustes* > *Ajustes del teléfono* > *Confirmar acciones de servicio de SIM* > *Sí*.

Tenga en cuenta que el acceso a estos servicios puede suponer el envío de mensajes o la realización de una llamada telefónica con cargo.

Copyright © 2005 Nokia. All rights reserved.

19. Conectividad de PC

Puede enviar y recibir correo electrónico, así como acceder a Internet cuando el teléfono está conectado a un PC compatible a través de una conexión de infrarrojos o mediante un cable de datos (CA-42). Se puede utilizar el teléfono con una gran variedad de aplicaciones de comunicaciones de datos y conectividad de PC.

■ PC Suite

Con PC Suite puede sincronizar la guía, la agenda, las notas de tareas y las notas entre el teléfono y el PC compatible o un servidor remoto de Internet (servicio de red).

Puede encontrar más información acerca de PC Suite, por ejemplo, podrá encontrar archivos para descargar en el área de ayuda del sitio Web de Nokia, <www.nokia.com/support>.

■ Paquetes de datos, HSCSD y CSD

Con el teléfono se pueden utilizar los servicios de paquetes de datos, HSCSD (High-Speed Circuit Switched Data) y CSD (Circuit Switched Data, *Datos GSM*).

Si desea obtener información sobre la disponibilidad de los servicios de datos o suscribirse a ellos, póngase en contacto con su operador de red o proveedor de servicios.

Copyright © 2005 Nokia. All rights reserved.

El uso de los servicios HSCSD requiere un uso mayor de la batería del teléfono que las llamadas normales de voz o datos. Es posible que necesite conectar el teléfono a un cargador durante la transferencia de datos.

Consulte Paquete de datos (EGPRS) en la página 88.

■ Aplicaciones de comunicación de datos

Para obtener información sobre una aplicación de comunicación de datos, consulte la documentación que se adjunta con cada aplicación. Se recomienda no realizar o responder llamadas telefónicas mientras la radio se encuentra conectada a un PC, ya que las operaciones podrían interrumpirse. Para conseguir un mejor rendimiento durante las llamadas de datos, sitúe el teléfono en una superficie estable con el teclado hacia abajo. No mueva el teléfono ni lo sostenga en la mano durante la realización de llamadas de datos.

Copyright © 2005 Nokia. All rights reserved.

20. Información sobre la batería

Carga y descarga

El dispositivo recibe alimentación a través de una batería recargable. El rendimiento óptimo de una batería nueva únicamente se obtiene después de dos o tres ciclos completos de carga y descarga. La batería se puede cargar y descargar numerosas veces, pero con el tiempo se gastará. Cuando los tiempos de conversación y espera sean notablemente más cortos de lo normal, sustituya la batería. Utilice únicamente las baterías aprobadas por Nokia y recargue las baterías únicamente con los cargadores aprobados por Nokia para este dispositivo.

Si utiliza la batería de recambio por vez primera o si la batería no se ha utilizado durante un período de tiempo prolongado, puede que necesite conectar el cargador y posteriormente, desconectarlo y volverlo a conectar para iniciar la carga.

Desconecte el cargador del enchufe eléctrico y del dispositivo cuando no esté en uso. Cuando la batería esté completamente cargada retírela del cargador, ya que una sobrecarga puede acortar su duración. Si no se utiliza una batería que está totalmente cargada, ésta pierde su carga por sí sola transcurrido un tiempo.

Utilice la batería sólo para la finalidad expuesta aquí. No utilice nunca el cargador o la batería si están dañados.

No cortocircuite la batería. Puede producirse un cortocircuito accidental si un objeto metálico, como una moneda, un clip o un bolígrafo ocasiona la conexión directa de los terminales positivo (+) y negativo (-) de la batería. (Son las bandas metálicas de la batería.) Esto puede ocurrir, por ejemplo, si lleva consigo una batería de repuesto en el bolsillo o en el bolso. El cortocircuito de los terminales puede dañar la batería o el objeto que esté conectado a la misma.

Copyright © 2005 Nokia. All rights reserved.

Si deja la batería en lugares calientes o fríos como, por ejemplo, un vehículo cerrado en verano o en invierno, reducirá la capacidad y la duración de ésta. Procure mantenerla siempre entre 15 °C y 25 °C (59 °F y 77 °F). Un dispositivo con la batería demasiado fría o caliente puede no funcionar temporalmente, aun estando completamente cargada. El rendimiento de la batería se ve particularmente limitado con temperaturas inferiores al punto de congelación.

No deseche las baterías tirándolas al fuego, ya que podrían explotar. Las baterías también pueden explotar si están dañadas. Deshágase de las baterías conforme a las normativas locales. Por favor, recíclelas siempre que sea posible. No las tire a la basura doméstica.

■ Normas de autenticación para baterías Nokia

Por su seguridad utilice siempre baterías Nokia originales. Para asegurarse de que la batería Nokia que ha adquirido es original cómprela en establecimientos autorizados Nokia, busque el logotipo Nokia Original Enhancements (equipamiento original de Nokia) en el paquete de ventas e inspeccione la etiqueta de holograma siguiendo estos pasos:

Aunque complete los cuatro pasos correctamente, la garantía de que la batería sea auténtica no es total. Si tiene alguna sospecha de que la batería que ha adquirido no es una batería Nokia auténtica y original, no debe utilizarla y le aconsejamos que la lleve al proveedor o punto de servicio Nokia más cercano para solicitar ayuda. El proveedor o punto de servicio Nokia autorizado comprobará la autenticidad de la batería. Si no es posible comprobar la autenticidad de la batería, devuélvala al lugar donde la adquirió.

Copyright © 2005 Nokia. All rights reserved.

Autenticidad del holograma

1. Mire la etiqueta de holograma, deberá ver el símbolo de Nokia de las manos que se entrelazan desde un ángulo y el logotipo Nokia Original Enhancements (equipamiento original de Nokia) desde el otro.

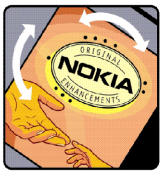

2. Incline el holograma hacia la izquierda, derecha, abajo y arriba, deberá ver 1, 2, 3 y 4 puntos en cada uno de los lados.

3. Rasque el lateral de la etiqueta y se mostrará un código de 20 dígitos, por ejemplo, 12345678919876543210. Gire la batería de modo que los números estén mirando hacia arriba. El código de 20 dígitos se lee comenzando por los números que se encuentran en la fila superior seguidos de los de la fila inferior.

Copyright © 2005 Nokia. All rights reserved.

4. Confirme la validez del código de 20 dígitos a través de las instrucciones de la página www.nokia.com/batterycheck.

Para crear un mensaje de texto, marque el código de 20 dígitos, por ejemplo, 12345678919876543210, y envíelo al número +44 7786 200276.

Se aplicarán los cargos de los operadores nacionales e internacionales.

Debería recibir un mensaje indicándole si el código puede o no autenticarse.

¿Qué ocurre si la batería no es auténtica?

Si no puede confirmar que su batería Nokia con la etiqueta de holograma es auténtica, no la utilice y llévela al proveedor o punto de asistencia Nokia autorizado más cercano para solicitar ayuda. El uso de una batería que no ha sido aprobada por el fabricante puede resultar peligroso y puede afectar negativamente al rendimiento y dañar el dispositivo, así como su equipamiento. Además, puede invalidar cualquier tipo de aprobación o garantía que se aplique al dispositivo.

Si desea obtener más información acerca de las baterías originales Nokia, visite la página www.nokia.com/battery.

Copyright © 2005 Nokia. All rights reserved.

CUIDADO Y MANTENIMIENTO

Este dispositivo es un producto de diseño y fabricación excelentes, y debe tratarse con cuidado. Las sugerencias que se incluyen a continuación le ayudarán a proteger la cobertura de su garantía.

- Mantenga el dispositivo seco. La lluvia, la humedad y los líquidos contienen minerales que pueden oxidar los circuitos electrónicos. Si el dispositivo se moja, extraiga la batería y espere a que el dispositivo se seque por completo para sustituirla.
- No utilice ni guarde el dispositivo en lugares sucios o polvorientos. Las piezas móviles y los componentes electrónicos podrían dañarse.
- No guarde el dispositivo en lugares calientes. Las altas temperaturas pueden reducir la duración de los dispositivos electrónicos, dañar las baterías y deformar o derretir algunos plásticos.
- No guarde el dispositivo en lugares fríos. Cuando el dispositivo recupera su temperatura normal, puede formarse humedad en su interior, lo cual puede dañar las placas de los circuitos electrónicos.
- Abra siempre el dispositivo de acuerdo con las instrucciones que figuran en esta guía.
- No deje caer, golpee ni mueva bruscamente el dispositivo. Si lo manipula bruscamente, pueden romperse las placas de circuitos internos y las piezas mecánicas más sensibles.
- No utilice productos químicos perjudiciales, disolventes ni detergentes fuertes para limpiar el dispositivo.
- No pinte el dispositivo. La pintura puede obstruir las piezas móviles e impedir un funcionamiento correcto.
- Utilice un paño suave, limpio y seco para limpiar las lentes (como las de la cámara, el sensor de proximidad o el sensor de luz).

Copyright © 2005 Nokia. All rights reserved.

- Emplee únicamente la antena suministrada o una antena de recambio aprobada. Las antenas, las alteraciones y los elementos anexionados sin autorización podrían dañar el dispositivo y pueden constituir una violación de las normativas sobre aparatos de radio.
- No utilice los cargadores al aire libre.
- Cree siempre una copia de seguridad de los datos que desea guardar (por ejemplo, los contactos o las notas de la agenda) antes de enviar el dispositivo a un distribuidor.

Todas estas recomendaciones se aplican de igual forma al dispositivo, la batería, el cargador y cualquier equipamiento. Si algún dispositivo no funciona correctamente, llévelo al distribuidor autorizado más cercano.

Copyright © 2005 Nokia. All rights reserved.

Información adicional sobre seguridad

Su dispositivo y su equipamiento pueden contener piezas pequenas. Mantengalos fuera del alcance de los ninos.

■ Entorno operativo

Respete la normativa especial vigente de la zona donde se encuentre y apague el dispositivo siempre que esté prohibido su uso, cuando pueda causar interferencias o resultar peligroso. Utilice el dispositivo sólo en las posiciones normales de funcionamiento. Este dispositivo cumple con las normas que rigen la exposición a la radiofrecuencia cuando se utiliza tanto en la posición normal junto al oído como cuando se encuentra al menos a 1,5 cm del cuerpo. Cuando utilice el dispositivo cerca del cuerpo con una funda protectora, una pinza de cinturón o un soporte, es aconsejable que no contenga metal y debe colocar el dispositivo a la distancia del cuerpo anteriormente citada. Para transmitir mensajes o archivos de datos, este dispositivo precisa una conexión de buena calidad a la red. En algunos casos, la transmisión de mensajes o archivos de datos puede demorarse hasta que esté disponible la conexión adecuada. Asegúrese de seguir las instrucciones anteriores sobre las distancias de separación hasta que la transmisión haya finalizado.

Algunos componentes del dispositivo son magnéticos. El dispositivo puede atraer materiales metálicos, y las personas con audífono no deberían acercarse el dispositivo al oído si llevan puesto el audífono. No coloque tarjetas de crédito ni otros medios de almacenamiento magnéticos cerca del dispositivo, ya que la información guardada en éstos podría borrarse.

Copyright © 2005 Nokia. All rights reserved.

Aparatos médicos

Los equipos de radiotransmisión, incluidos los teléfonos móviles, pueden interferir en la funcionalidad de aparatos médicos que no estén protegidos adecuadamente. Consulte con un médico o con el fabricante del aparato médico para determinar si están correctamente protegidos contra las señales externas RF o para que le aclaren cualquier duda. Apague el dispositivo en los lugares específicos de los centros sanitarios donde se le indique. Es probable que en los hospitales y centros sanitarios se utilicen equipos sensibles a las señales externas RF.

Marcapasos

Los fabricantes de marcapasos recomiendan mantener una distancia mínima de 15,3 cm (6 pulgadas) entre un teléfono móvil y el marcapasos con el fin de evitar posibles interferencias con este último. Estas recomendaciones provienen de investigaciones independientes y de la Investigación Tecnológica Inalámbrica. Las personas con marcapasos:

- Deben mantener siempre el dispositivo a más de 15,3 cm (6 pulgadas) de distancia respecto al marcapasos;
- No deben transportar el dispositivo en un bolsillo que se encuentre a la altura del pecho y
- Deben utilizar el dispositivo en el oído del lado opuesto al marcapasos para minimizar las posibles interferencias.

Si sospecha de que se está produciendo alguna interferencia, apague el dispositivo y aléjelo.

Aparatos de audición

Algunos dispositivos móviles digitales pueden interferir con determinados audífonos. En ese caso, póngase en contacto con su proveedor de servicios.

Copyright © 2005 Nokia. All rights reserved.

Vehículos

Las señales RF pueden afectar a los sistemas electrónicos de vehículos de motor que no estén bien instalados o protegidos como, por ejemplo, sistemas electrónicos de inyección, sistemas electrónicos de anti-bloqueo de frenos (ABS), sistemas electrónicos de control de velocidad, sistemas de airbag. Para más información, verifique estos aspectos de su vehículo o del equipamiento que haya añadido con el fabricante o con su representante.

Sólo el personal cualificado debe reparar el dispositivo, o instalarlo en un vehículo. Si la instalación o la reparación no son correctas, pueden resultar peligrosas y anular la garantía que se aplica al dispositivo. Compruebe con regularidad que el equipo completo del dispositivo móvil de su vehículo esté correctamente montado y funcione debidamente. No almacene ni transporte líquidos inflamables, gases ni materiales explosivos en el mismo compartimento destinado al dispositivo, a sus piezas o equipamiento. Si tiene un vehículo equipado con airbag, recuerde que éste se infla con mucha fuerza. No coloque sobre el airbag ni sobre la zona de despliegue de éste ningún objeto, incluido el equipo instalado y las piezas portátiles del teléfono móvil. Si el equipo de telefonía móvil no está bien instalado en el interior del vehículo y el airbag se despliega, se pueden ocasionar heridas graves.

El uso del dispositivo durante los vuelos en aviones está prohibido. Apague el dispositivo antes de embarcar en un vuelo. El uso de teléfonos móviles en un avión puede resultar peligroso para el funcionamiento del mismo, e interrumpir la conexión de la red del teléfono móvil, además de ser ilegal.

Entornos potencialmente explosivos

Desconecte el dispositivo en áreas donde puedan producirse explosiones, y obedezca todas las señales e instrucciones. Las zonas potencialmente explosivas son aquellas áreas en las que normalmente se le recomienda que apague el motor del vehículo. Las chispas en estas áreas pueden originar explosiones o incendios y causar daños personales o incluso la muerte. Apague el dispositivo en las gasolineras (por ejemplo, cerca de los surtidores de gasolina en

Copyright © 2005 Nokia. All rights reserved.

las estaciones de servicio). Respete las restricciones de uso de los equipos de radio en los depósitos de combustible, áreas de almacenamiento y distribución, en las plantas químicas y en los lugares donde se realicen explosiones. Las zonas donde pueden producirse explosiones están a menudo, pero no siempre, claramente indicadas. Entre ellas se incluyen cubiertas de barcos; instalaciones de almacenamiento y transporte de productos químicos; vehículos que utilizan gas de petróleo licuado (como propano o butano) y áreas donde el aire contiene partículas o elementos químicos, como grano, polvo o partículas metálicas.

■ Llamadas de emergencia

Importante: Los teléfonos móviles, incluido éste, funcionan con señales de radio, redes inalámbricas y terrestres, y funciones programadas por el usuario. Por eso, no se puede garantizar que las conexiones funcionen en todas las condiciones. Nunca dependa únicamente de un dispositivo móvil para las comunicaciones importantes (por ejemplo, urgencias médicas).

Para hacer una llamada de emergencia:

1. Si el dispositivo no está encendido, enciéndalo. Compruebe que la intensidad de señal sea la adecuada.

   Algunas redes pueden precisar que se coloque una tarjeta SIM válida en el dispositivo.
2. Pulse la tecla de finalización tantas veces como sea preciso para borrar la pantalla y dejar el dispositivo listo para hacer llamadas.
3. Marque el número de emergencia de la localidad en la que se encuentre. Los números de emergencia pueden variar en cada localidad.
4. Pulse la tecla de llamada.

Si algunas funciones están activas, puede que necesite desactivarlas para poder hacer una llamada de emergencia. Consulte esta guía o a su proveedor de servicios para más información.

Copyright © 2005 Nokia. All rights reserved.

Al realizar una llamada de emergencia, facilite toda la información necesaria con la mayor precisión posible. Su dispositivo móvil puede ser el único medio de comunicación en el lugar de un accidente. No interrumpa la llamada hasta que se le dé permiso para hacerlo.

■ Certificación de la Tasa Específica de Absorción (SAR)

ESTE DISPOSITIVO CUMPLE LAS DIRECTRICES INTERNACIONALES SOBRE EXPOSICIÓN A ONDAS DE RADIO.

Su dispositivo móvil es un radiotransmisor y radiorreceptor. Está diseñado y fabricado para no sobrepasar los límites de exposición a la energía de la radiofrecuencia (RF) recomendados por las directrices internacionales (ICNIRP). Estos límites forman parte de unas directrices exhaustivas y establecen los niveles permitidos de energía de la RF para la población. Estas directrices han sido desarrolladas por organizaciones científicas independientes por medio de la evaluación periódica y exhaustiva de estudios científicos. Estas directrices incluyen un considerable margen de seguridad, diseñado para garantizar la seguridad de todas las personas, independientemente de su edad o estado de salud.

El índice estándar de exposición para los dispositivos móviles se mide con una unidad conocida como la Tasa Específica de Absorción, o SAR (Specific Absorption Rate). La tasa límite fijada en la directrices internacionales es de 2,0 vatios/kilogramo (W/kg)*. Las pruebas de SAR se realizan en posiciones de funcionamiento estándares, mientras el dispositivo transmite al máximo nivel certificado de potencia en todas las bandas de frecuencia probadas. Aunque la SAR se determina al máximo nivel certificado de potencia, la tasa real del dispositivo en funcionamiento suele estar bastante por debajo del valor máximo. Esto se debe a que el dispositivo está diseñado para funcionar a diversos niveles de potencia y para emplear exclusivamente la potencia necesaria para conectar con la red. En general, cuanto más cerca esté de una estación base, menor es la emisión de energía.

El valor más elevado de SAR para este dispositivo cuando se usa en el oído es de 0,77 W/kg.

Copyright © 2005 Nokia. All rights reserved.

Los valores de la tasa específica de absorción (SAR) dependen de los requisitos de pruebas e información nacionales y de la banda de la red. El uso de accesorios y equipamiento para el dispositivo puede dar lugar a valores de la SAR distintos. Para obtener información adicional sobre la SAR, consulte la información sobre el producto en www.nokia.com.

* El límite de SAR para dispositivos móviles utilizados por la población es de 2,0 W/kg de media sobre diez gramos de tejido corporal. Las directrices incorporan un considerable margen de seguridad que aporta protección adicional para la población y tiene en cuenta cualquier variación de las medidas. Los valores de la tasa específica de absorción (SAR) dependen de los requisitos de información nacionales y de la banda de la red. Para obtener información de la tasa específica de absorción en otras regiones, consulte la información sobre el producto en www.nokia.com.

Copyright © 2005 Nokia. All rights reserved.